ハゼ 折版用

神通 D-1

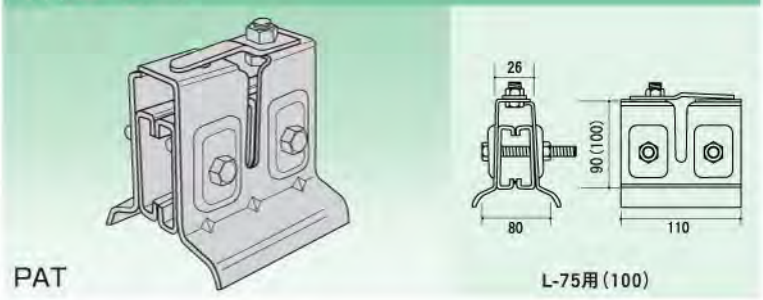

No.	サイズ	仕　　様	入数
180061	丸ハゼ、角ハゼ	溶融亜鉛メッキ	20
180163	丸ハゼ、角ハゼ	ステンレス	20
L-75用			
180065	丸ハゼ、角ハゼ	溶融亜鉛メッキ	15
180161	丸ハゼ、角ハゼ	ステンレス	15

神通 D-2

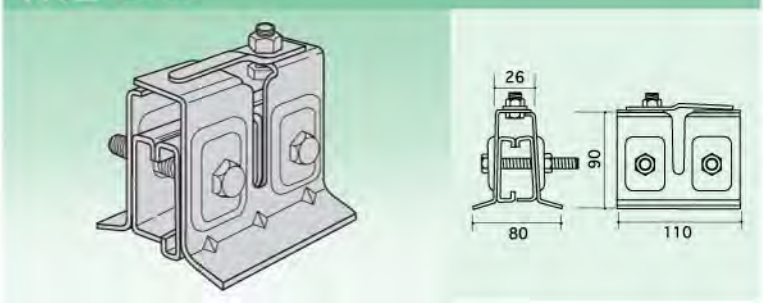

No.	サイズ	仕　　様	入数
180062	シャット	溶融亜鉛メッキ	20
180162	シャット	ステンレス	20

神通 J-2

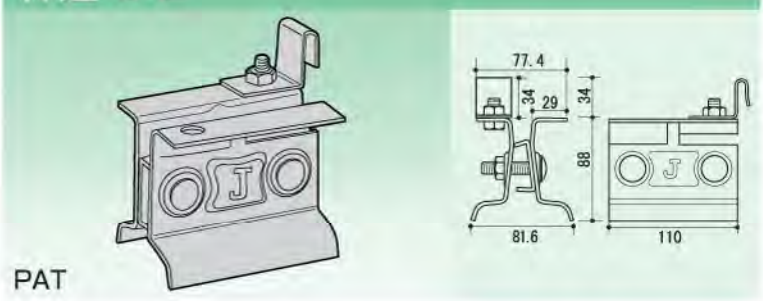

No.	サイズ	仕　　様	入数
180053	角ハゼ	亜鉛鉄板	20
180164	角ハゼ	溶融亜鉛メッキ	20
180165	角ハゼ	ステンレス	20

神通 J-3

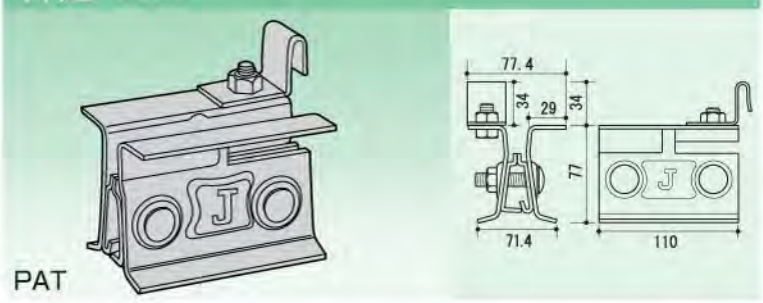

No.	サイズ	仕　　様	入数
180054	シャット	溶融亜鉛メッキ	20

神通 J-5

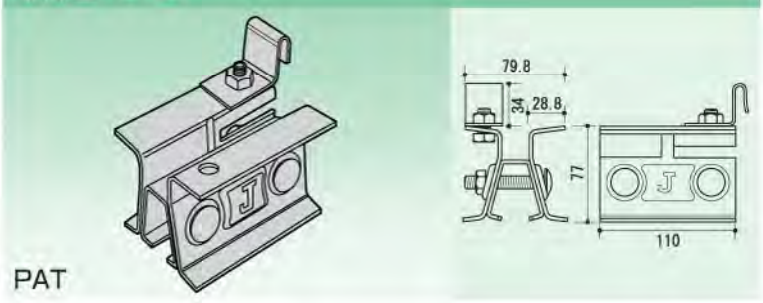

No.	サイズ	仕　　様	入数
181080	丸ハゼ、角ハゼ	溶融亜鉛メッキ	20

ハゼ 折版用

神通 N-1

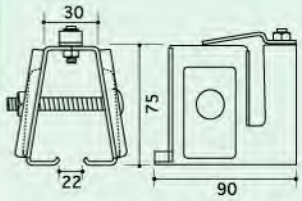

PAT

対応アングル L-6×50用まで

No.	サイズ	仕　　様	入数
020130	丸ハゼ、角ハゼ	溶融亜鉛メッキ	30
020081	丸ハゼ、角ハゼ	ステンレス	30

きたぐに 角ハゼ

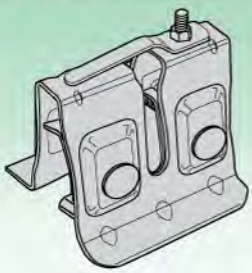

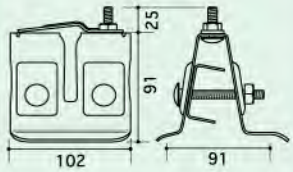

No.	サイズ	仕　　様	入数
300025	角ハゼ	溶融亜鉛メッキ	20
300028	角ハゼ	ステンレス	20

きたぐに ニュールーフ

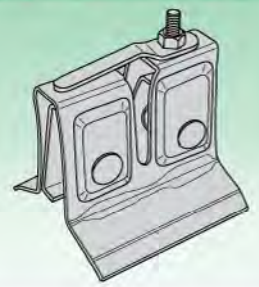

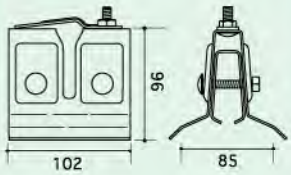

No.	サイズ	仕　　様	入数
030023	ニュールーフ	溶融亜鉛メッキ	20
030024	ニュールーフ	ステンレス	20

神通 F-1

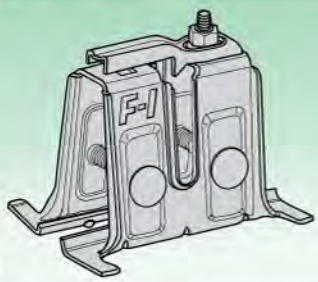

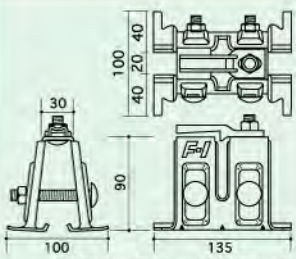

PAT

対応アングル L-6×65用まで

No.	サイズ	仕　　様	入数
181303	丸ハゼ、角ハゼ	高耐食性鋼板	20
181301	丸ハゼ、角ハゼ	溶融亜鉛メッキ	20
181302	丸ハゼ、角ハゼ	ステンレス	20

神通 NR 雪止

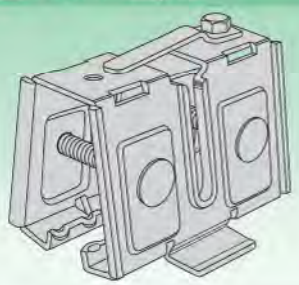

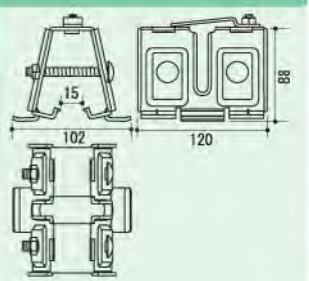

No.	サイズ	仕　　様	入数
120161	ニュールーフ	溶融亜鉛メッキ	20
120162	ニュールーフ	ステンレス	20

ハゼ 折版用

スーパールーフ66雪止

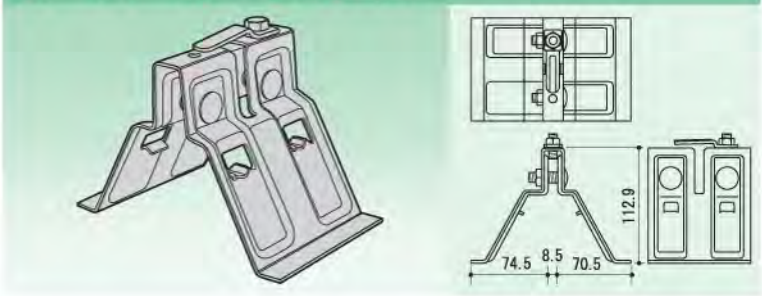

No.	サイズ	仕　　様	入数
000180	スーパールーフ66	溶融亜鉛メッキ	20
000185	スーパールーフ66	ステンレス	20

No.	サイズ	仕　　様	入数

No.	サイズ	仕　　様	入数

No.	サイズ	仕　　様	入数

No.	サイズ	仕　　様	入数

簡単施工でアングルをガッチリとキャッチする

アングルキャッチャー

折版用

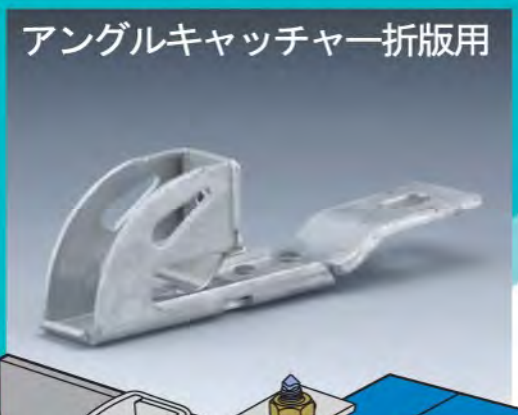

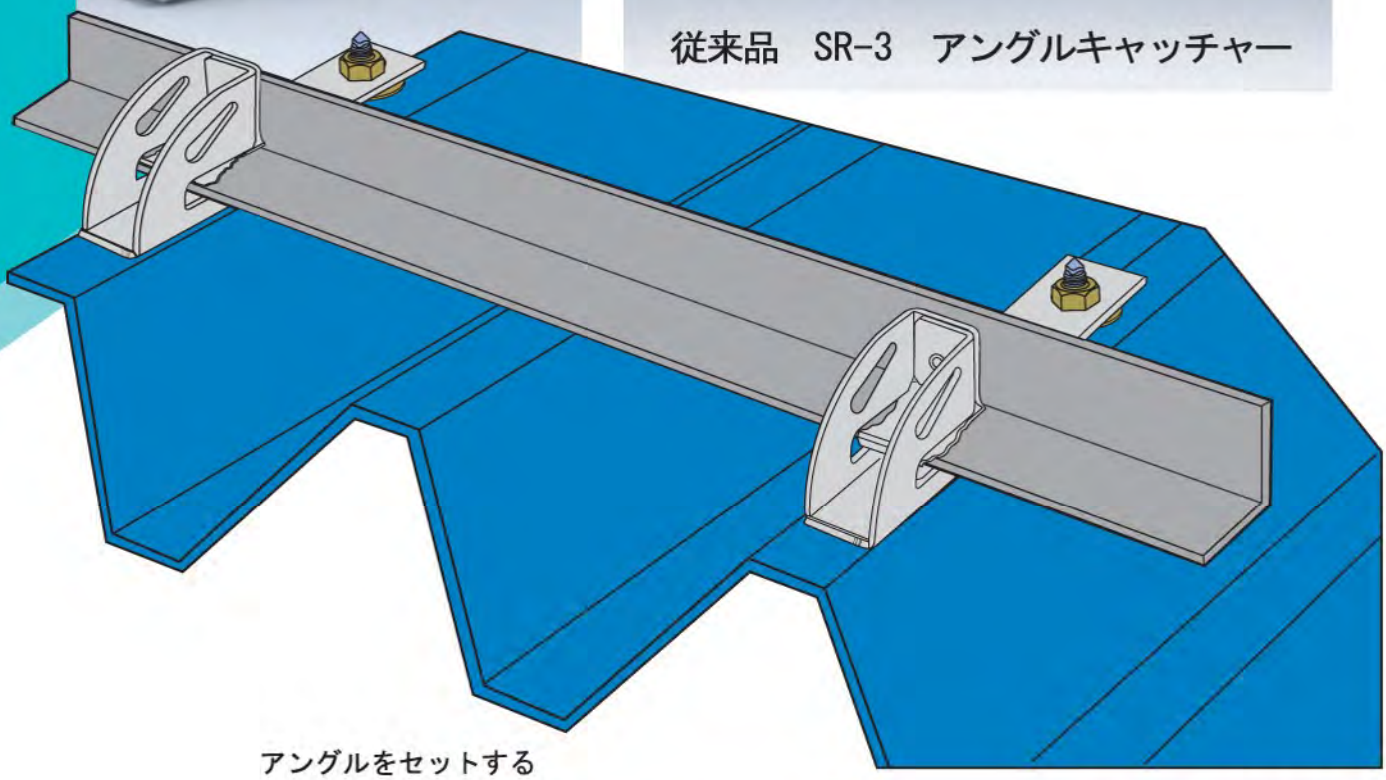

施工方法

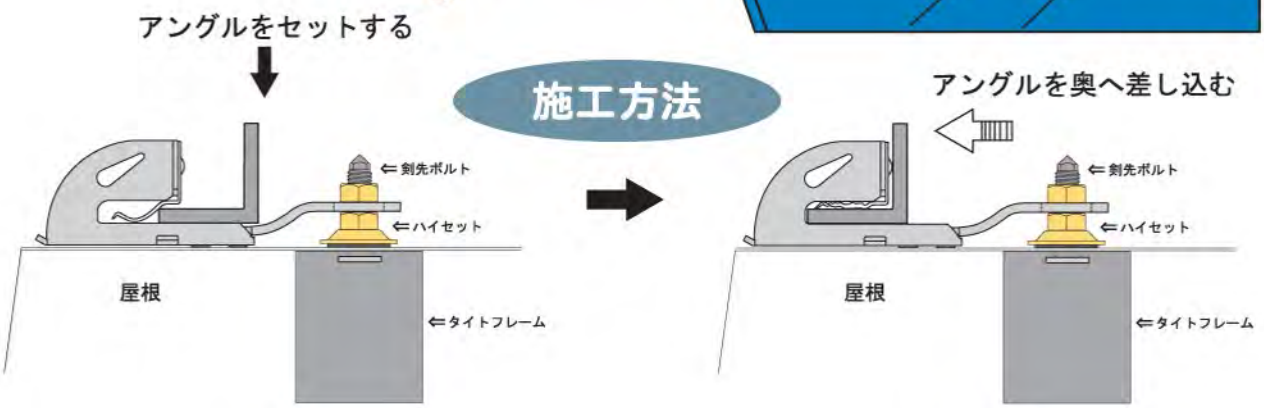

①アングルをアングルキャッチャーにセットする。
②アングルをアングルキャッチャーの奥に差し込むと
　強力バネがアングルをキャッチします。

折版用

SR-3

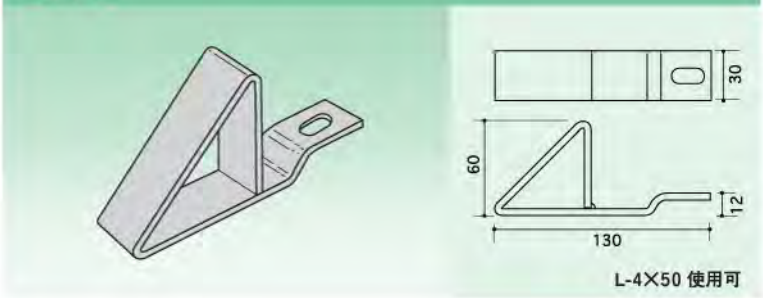

No.	サイズ	仕　　様	入数
020009		溶融亜鉛メッキ	50
020011		ステンレス	50

SR-4

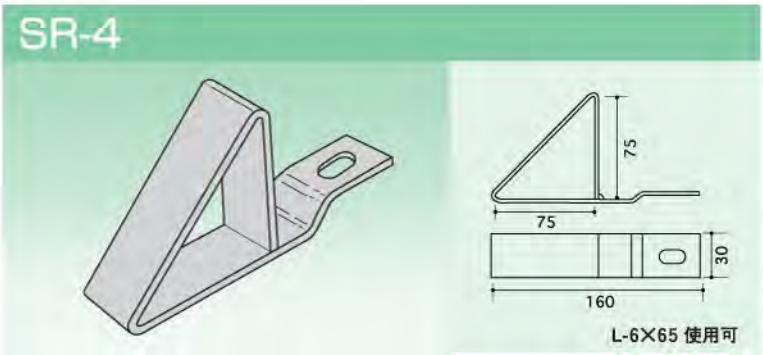

No.	サイズ	仕　　様	入数
020010		溶融亜鉛メッキ	50

SR-5

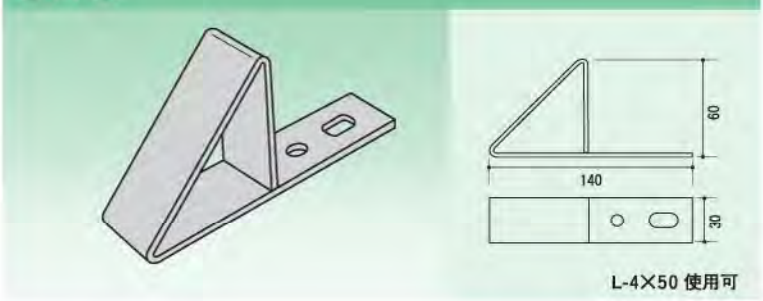

No.	サイズ	仕　　様	入数
020020		溶融亜鉛メッキ	50
020021		ステンレス	50

SR-8

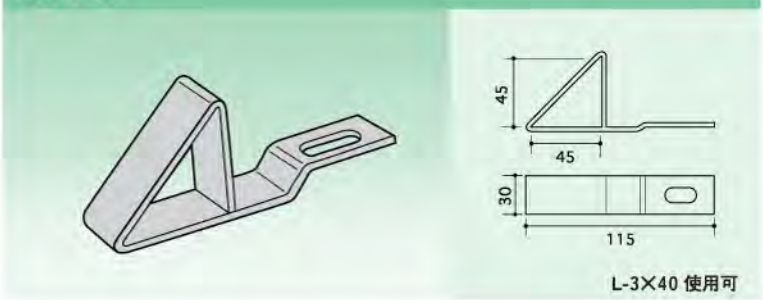

No.	サイズ	仕　　様	入数
090090		溶融亜鉛メッキ	50
090093		ステンレス	50

アングルキャッチャー折版用

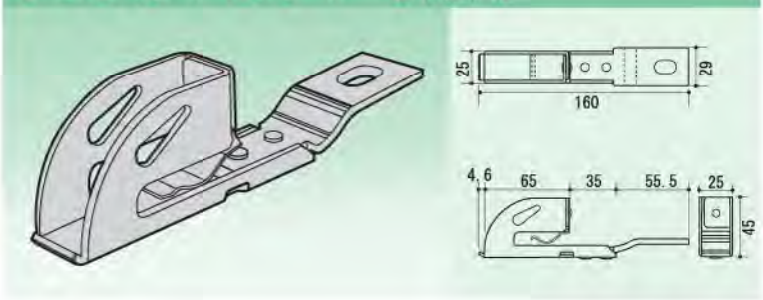

No.	サイズ	仕　　様	入数
001100	L-3×40	溶融亜鉛メッキ	50
001101	L-3×40	ステンレス	50
001110	L-4×50	溶融亜鉛メッキ	50
001111	L-4×50	ステンレス	50

折版谷用雪止金具

ワンタッチバレーガード

特　長

各折版とアングル谷部の雪をガード

★強力バネによる取付方法で従来品に比べ施工性が飛躍的にアップ。
★溶融亜鉛メッキ仕様で各折版サイズをご用意しました。
★取付に道具は一切要りません。ＯＴバレーガード本体のみで施工できます。

PAT. 取得済

施工方法

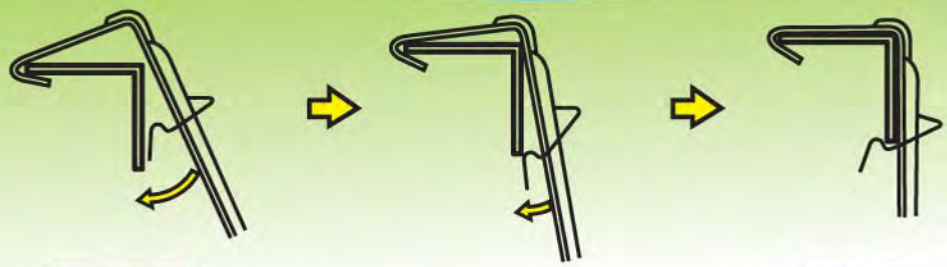

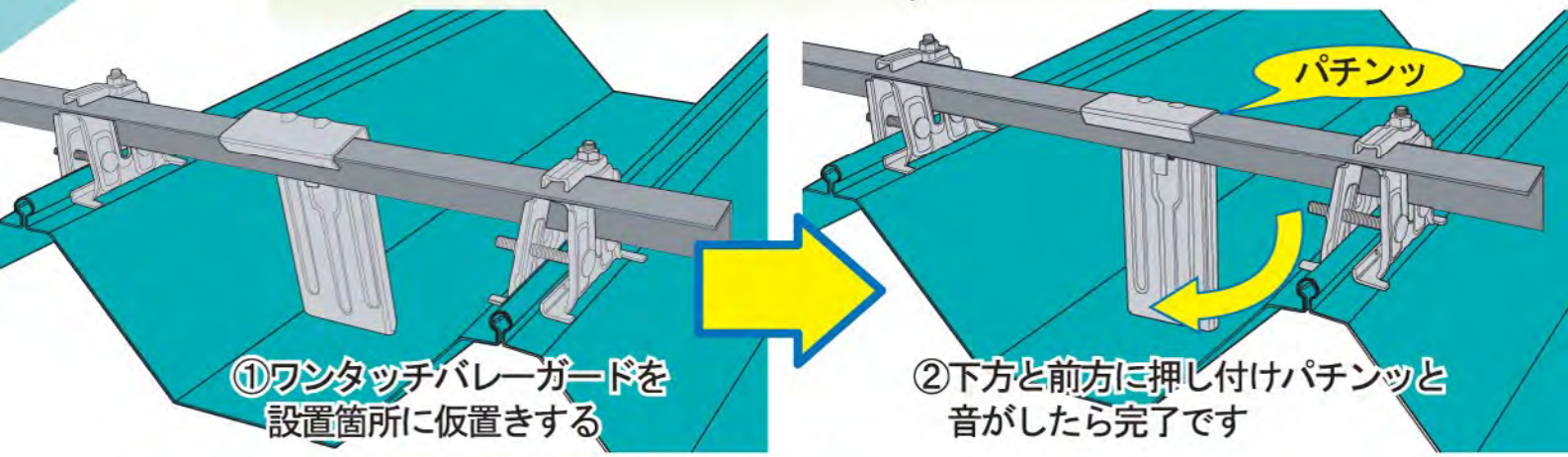

①ワンタッチバレーガードを設置箇所に仮置きする

②下方と前方に押し付けパチンッと音がしたら完了です

強度が不安なんだけれど・・・

試験の様子

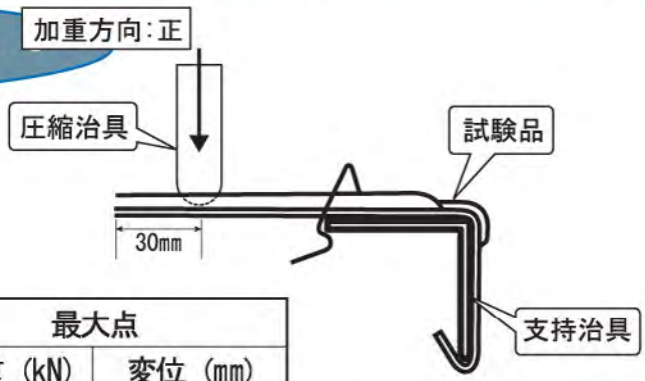

表：試験結果

荷重方向	最大点	
	荷重（kN）	変位（mm）
正	1.01	31.6

ストッパー部分を強力ステンレスバネ材使用で従来品に劣らない強度試験に成功しました

※当社比

折版谷用

ワンタッチバレーガード OT-5 ハゼ500

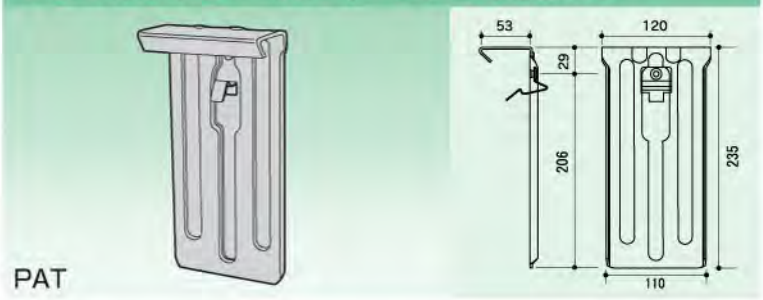

No.	サイズ	仕　　様	入数
030900	L-3×40	溶融亜鉛メッキ	20
030901	L-4×50	溶融亜鉛メッキ	20

ワンタッチバレーガード OT-8 ハゼ600

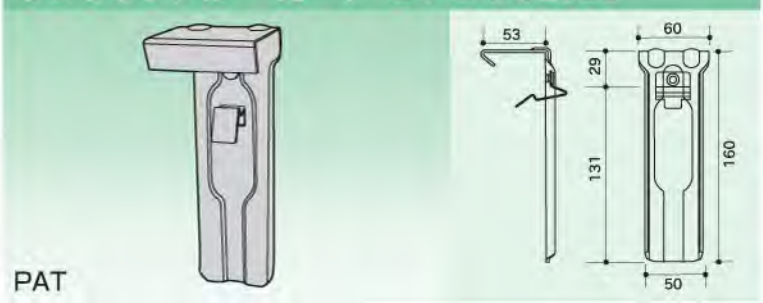

No.	サイズ	仕　　様	入数
030910	L-3×40	溶融亜鉛メッキ	40
030911	L-4×50	溶融亜鉛メッキ	40

ワンタッチバレーガード OT-9 ハゼ333

No.	サイズ	仕　　様	入数
030920	L-3×40	溶融亜鉛メッキ	40
030921	L-4×50	溶融亜鉛メッキ	40

ワンタッチバレーガード OT-10 ハゼ180

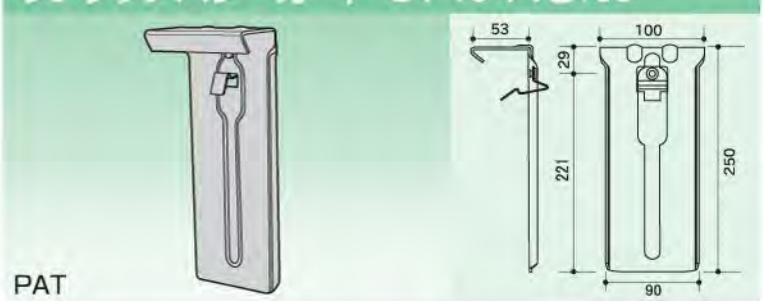

No.	サイズ	仕　　様	入数
030930	L-3×40	溶融亜鉛メッキ	20
030931	L-4×50	溶融亜鉛メッキ	20

ワンタッチバレーガード OT-11 ハゼ66 羽根付

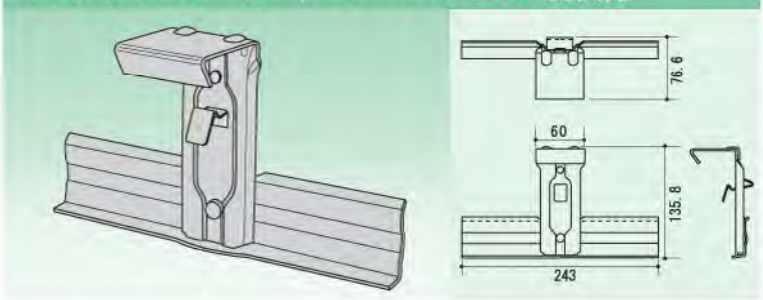

No.	サイズ	仕　　様	入数
030038	L-3×40	溶融亜鉛メッキ	20
030039	L-4×50	溶融亜鉛メッキ	20

折版谷用

バレーガード T-1 ハゼ333

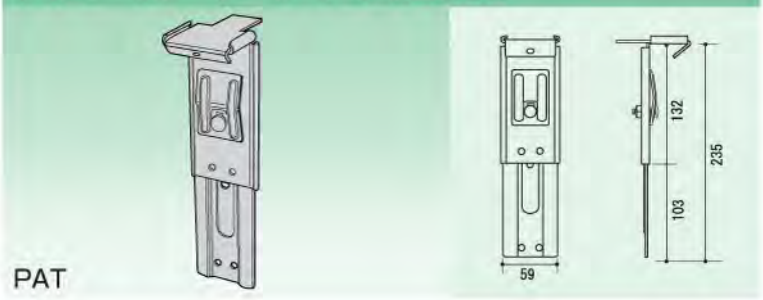

PAT

No.	サイズ	仕　　様	入数
030701		溶融亜鉛メッキ	60

バレーガード T-2 ハゼ500

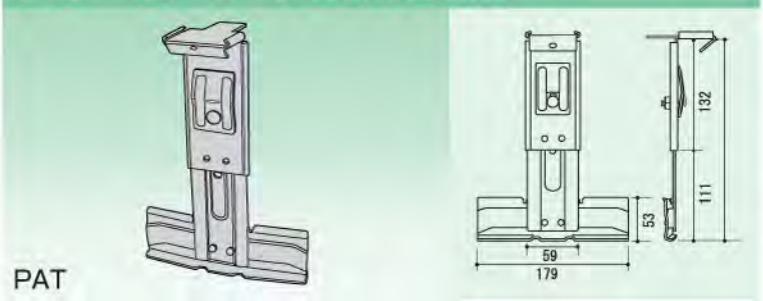

PAT

No.	サイズ	仕　　様	入数
030702		溶融亜鉛メッキ	40

バレーガード T-3 ニュールーフ

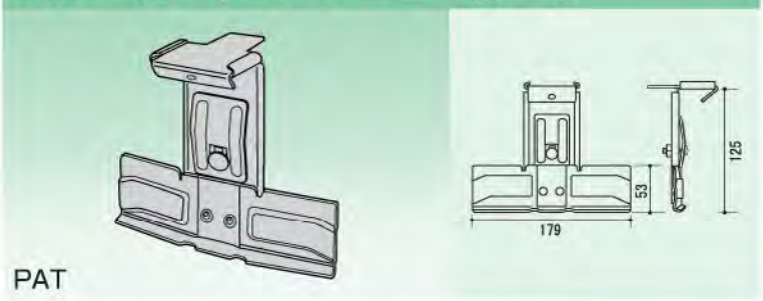

PAT

No.	サイズ	仕　　様	入数
030703		溶融亜鉛メッキ	40

バレーガード 神通 T-4 ハゼ500

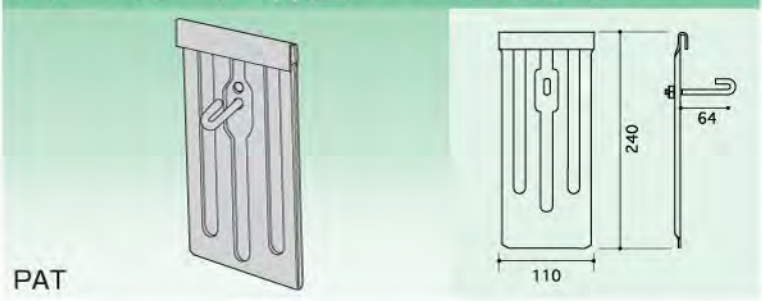

PAT

No.	サイズ	仕　　様	入数
030033		溶融亜鉛メッキ	30

バレーガード 神通 T-5 ハゼ500

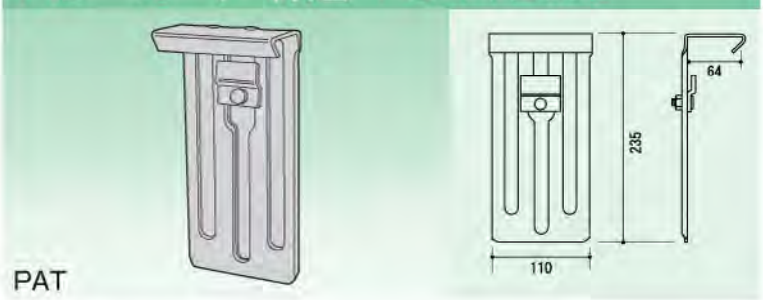

PAT

No.	サイズ	仕　　様	入数
030026	L-3×40	溶融亜鉛メッキ	30
030034	L-4×50	溶融亜鉛メッキ	30
030027	L-6×65	溶融亜鉛メッキ	30

折版谷用

バレーガード 神通 T-6 88タイプ

No.	サイズ	仕　　様	入数
030035	L-3×40	溶融亜鉛メッキ	100
030045	L-4×50	溶融亜鉛メッキ	100

バレーガード 神通 T-7 150タイプ

No.	サイズ	仕　　様	入数
030036	L-3×40	溶融亜鉛メッキ	50
030046	L-4×50	溶融亜鉛メッキ	50

バレーガード 神通 T-8 ハゼ600

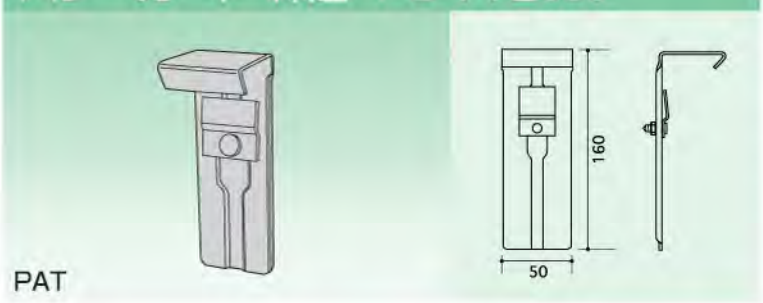

No.	サイズ	仕　　様	入数
030047	L-3×40	溶融亜鉛メッキ	60
030037	L-4×50	溶融亜鉛メッキ	60

バレーガード 神通 T-9 ハゼ333

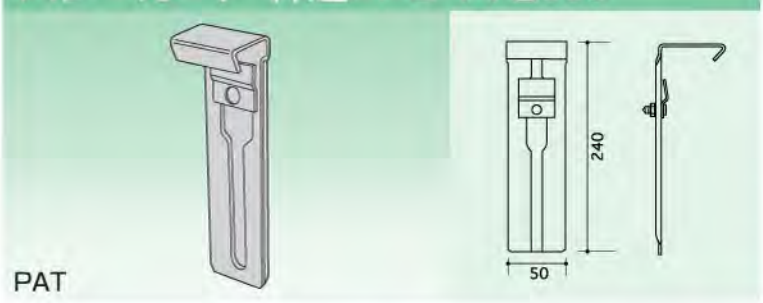

No.	サイズ	仕　　様	入数
030028	L-3×40	溶融亜鉛メッキ	60
030044	L-4×50	溶融亜鉛メッキ	60

バレーガード 神通 T-10 ハゼ180

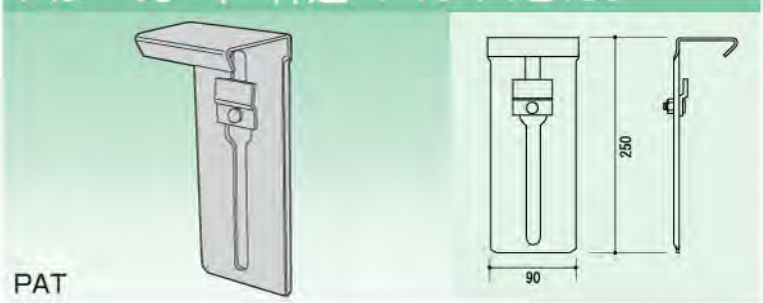

No.	サイズ	仕　　様	入数
030043	L-4×50	溶融亜鉛メッキ	30

●その他、特殊サイズも製作致します。

折版屋根谷用の画期的雪止金具

スーパーウィング

折版屋根の美しさを損なう事なく、且つ有効的に谷部の雪をガッチリとキャッチする形状です。雪の滑落防止に強度も十分あり、各種折版屋根の形状に対応致しております。

スーパーキャッチ

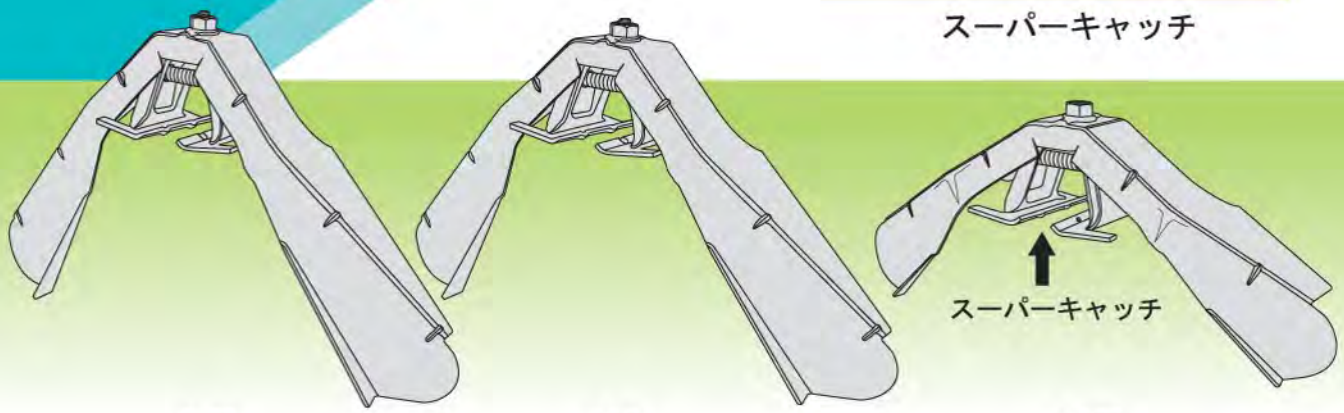

Ⅰ型　　Ⅱ型　　Ⅲ型

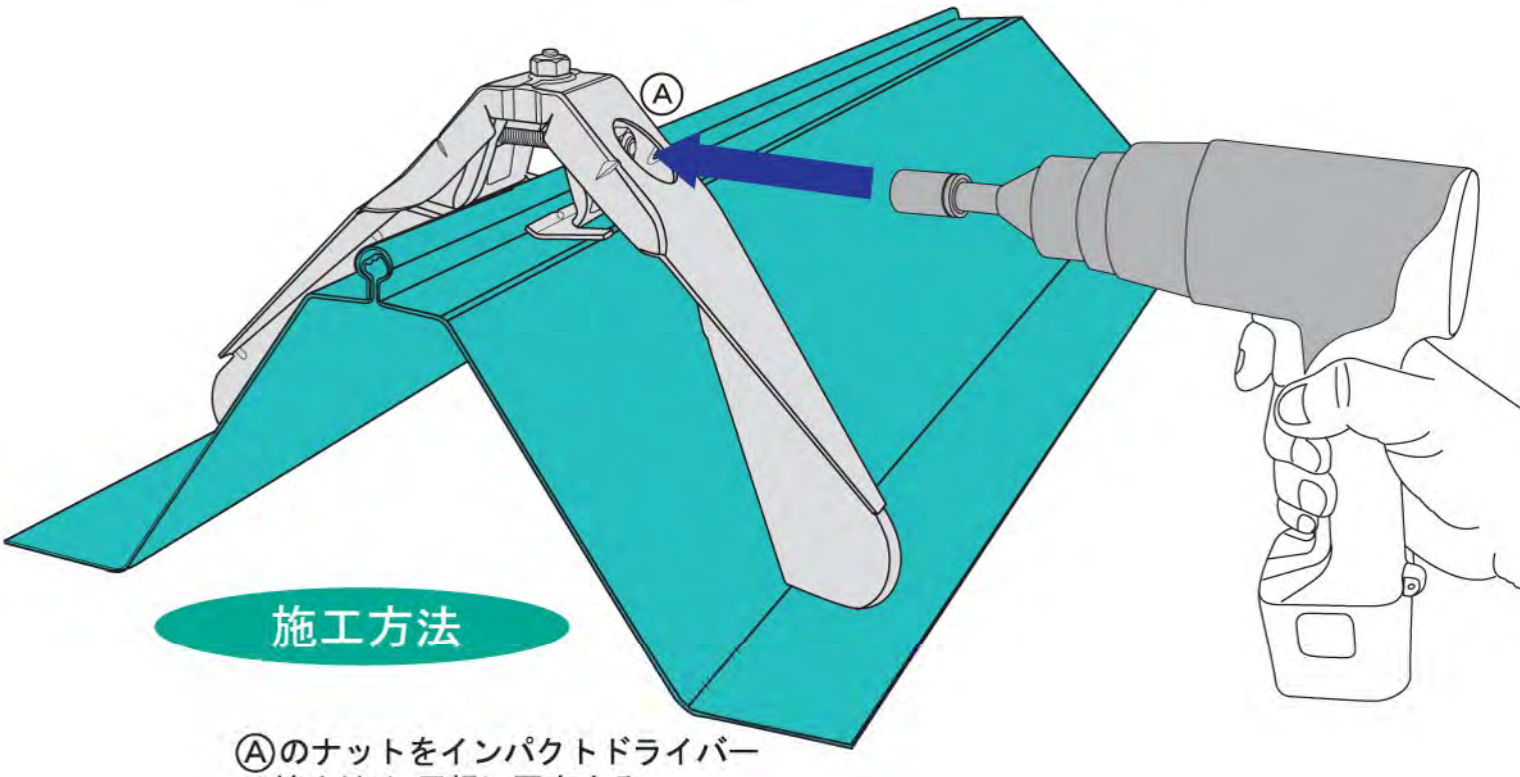

施工方法

Ⓐのナットをインパクトドライバーで締め付け，屋根に固定する。

折版谷用

スーパーウィング 1型

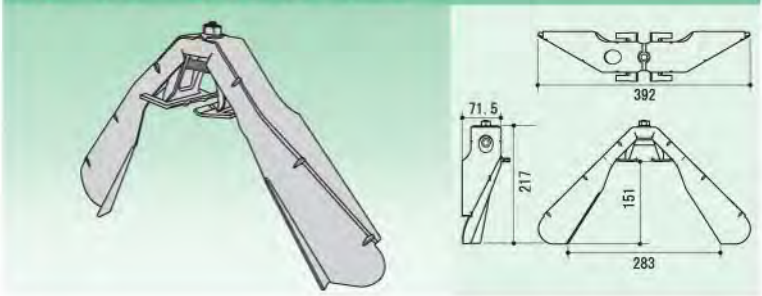

No.	サイズ	仕　　様	入数
030810	ハゼ333	溶融亜鉛メッキ	15
030815	ハゼ333	ステンレス	15

スーパーウィング 2型

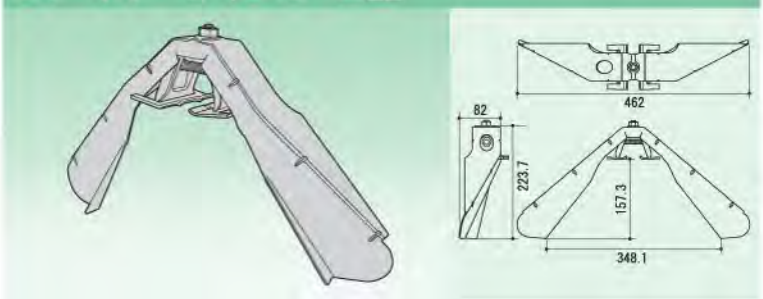

No.	サイズ	仕　　様	入数
030811	ハゼ500	溶融亜鉛メッキ	12
030816	ハゼ500	ステンレス	12

スーパーウィング 3型

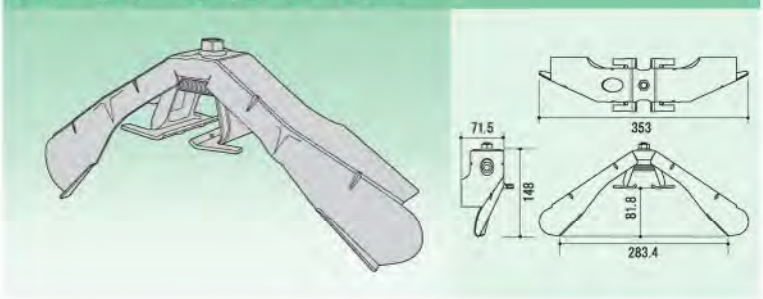

No.	サイズ	仕　　様	入数
030812	ハゼ600	溶融亜鉛メッキ	15
030817	ハゼ600	ステンレス	15

ワンダーウィング DX-4型

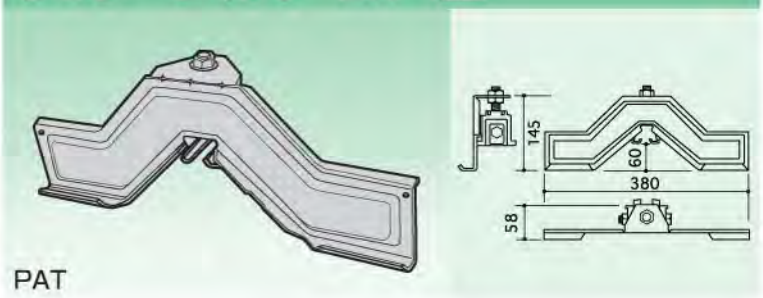

PAT

No.	サイズ	仕　　様	入数
030068	ニュールーフ	溶融亜鉛メッキ	15

No.	サイズ	仕　　様	入数

折版屋根・谷用

折版フェンス

特長

★軒先からの雪のせり出しがほとんどなく、軒下への雪の落下の心配がなくなります。つらら防止、軒先屋根面の凍結防止にも役立ち、雨樋等も痛まなくなります。

これで雪害対策はバッチリ！

- ■雪庇防止
- ■つらら防止
- ■軒先屋根面の凍結防止
- ■巻き垂れ発生防止

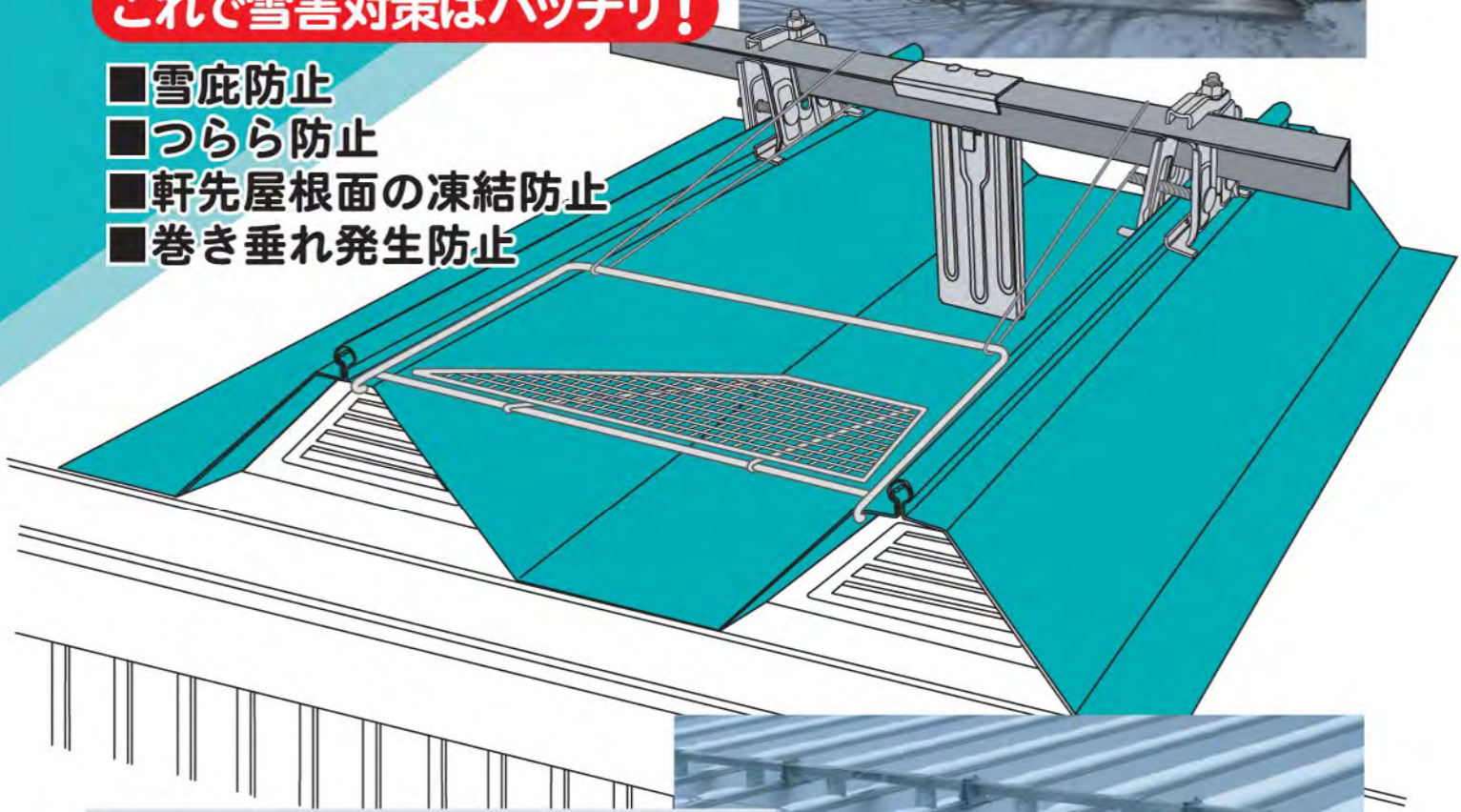

折版フェンス

折版フェンス

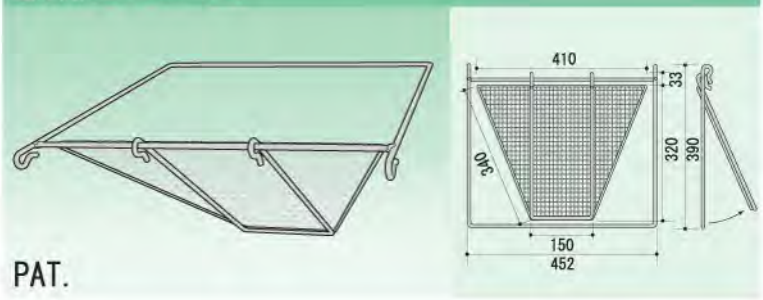

No.	サイズ	仕　　様	入数
203270	ハゼⅠ	ラスパート	
	ハゼⅡ	〃	
	ハゼⅢ	〃	
	S-60	〃	

折版フェンスフック

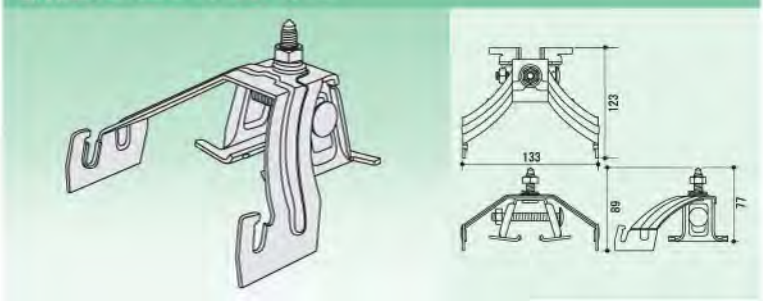

No.	サイズ	仕　　様	入数
203279	丸ハゼ･角ハゼ	溶融亜鉛メッキ	

No.	サイズ	仕　　様	入数

No.	サイズ	仕　　様	入数

No.	サイズ	仕　　様	入数

瓦棒用

マナスル 三晃式

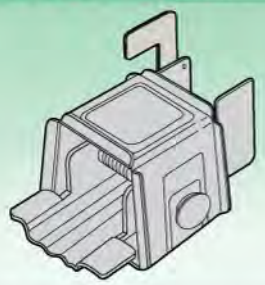

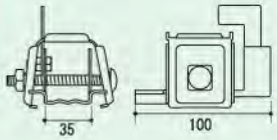

No.	サイズ	仕　　様	入数
190001	三晃式	亜鉛鉄板	60
190011	三晃式	溶融亜鉛メッキ	60
190012	三晃式	ステンレス	60

マナスル 三晃式33

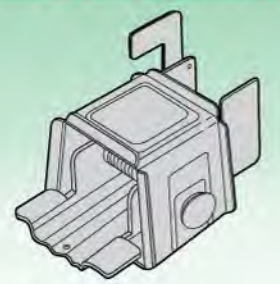

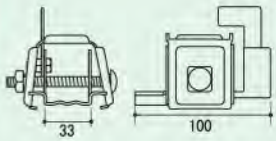

No.	サイズ	仕　　様	入数
190150	三晃式 33㎜	溶融亜鉛メッキ	60
190155	三晃式 33㎜	ステンレス	60

マナスル 耳巻式

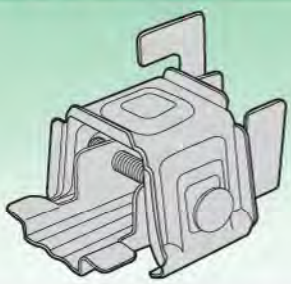

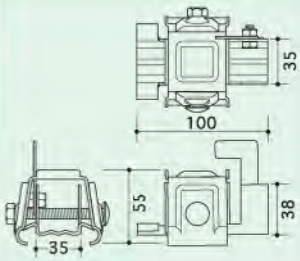

No.	サイズ	仕　　様	入数
190002	耳巻式	亜鉛鉄板	60
190032	耳巻式	溶融亜鉛メッキ	60
190013	耳巻式	ステンレス	60

マナスル 林式45

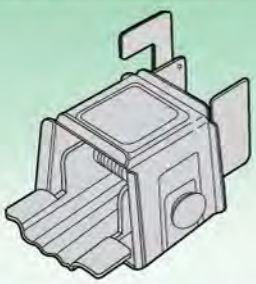

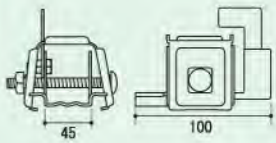

No.	サイズ	仕　　様	入数
190003	林式 45㎜	亜鉛鉄板	60
190015	林式 45㎜	溶融亜鉛メッキ	60
190014	林式 45㎜	ステンレス	60

立　山 林式55

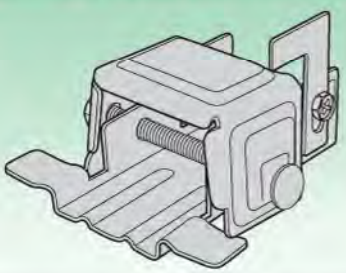

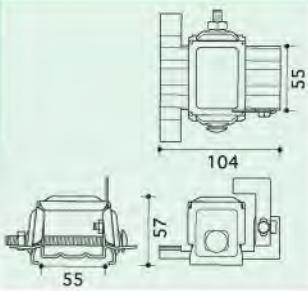

No.	サイズ	仕　　様	入数
030994	林式 55㎜	溶融亜鉛メッキ	60
030995	林式 55㎜	ステンレス	60

瓦棒用

連　峰 三晃式

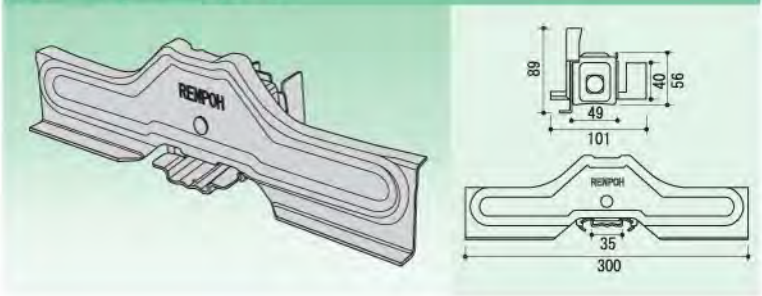

No.	サイズ	仕　　様	入数
030001	三晃式	亜鉛鉄板	30
030040	三晃式	溶融亜鉛メッキ	30
030006	三晃式	ステンレス	30

連　峰 三晃式33

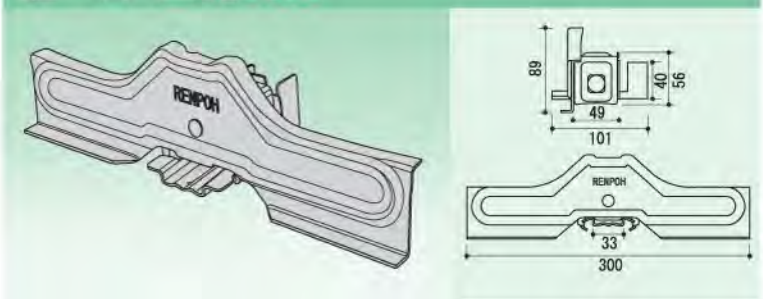

No.	サイズ	仕　　様	入数
030150	三晃式 33㎜	溶融亜鉛メッキ	30
030155	三晃式 33㎜	ステンレス	30

連　峰 耳巻式

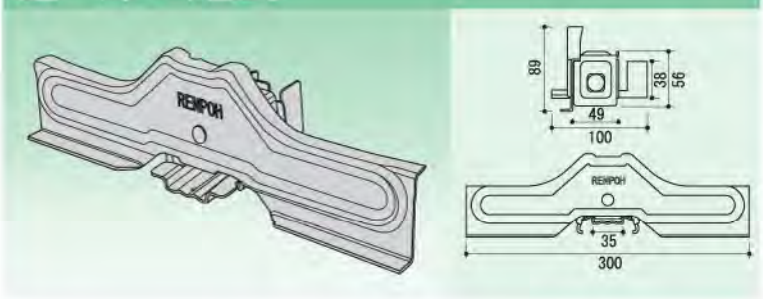

No.	サイズ	仕　　様	入数
030002	耳巻式	亜鉛鉄板	30
030012	耳巻式	溶融亜鉛メッキ	30
030007	耳巻式	ステンレス	30

連　峰 林式45

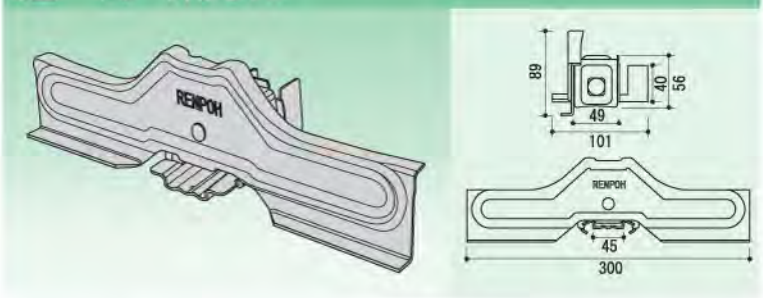

No.	サイズ	仕　　様	入数
030980	林式 45㎜	溶融亜鉛メッキ	30
030008	林式 45㎜	ステンレス	30

連　峰 林式55

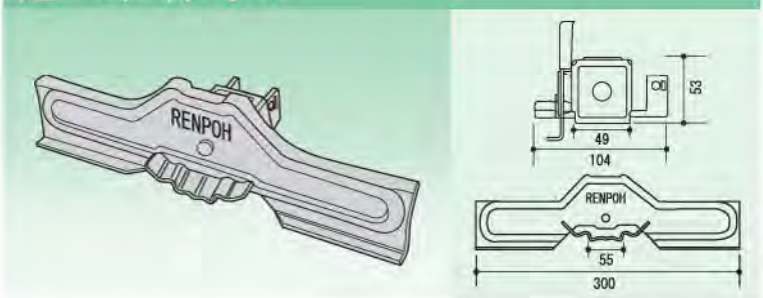

No.	サイズ	仕　　様	入数
030990	林式 55㎜	溶融亜鉛メッキ	30
030991	林式 55㎜	ステンレス	30

瓦棒用

L式スノーガード

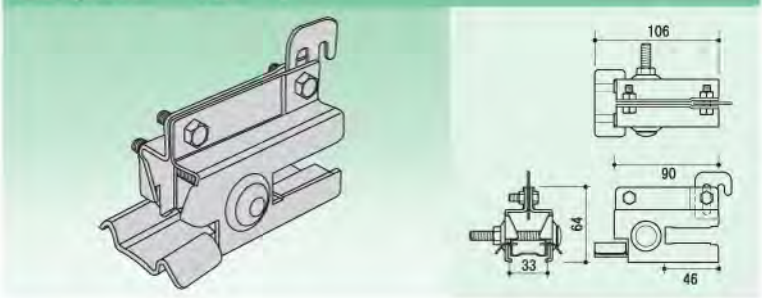

No.	サイズ	仕　　様	入数
260031	三晃式	溶融亜鉛メッキ	60
260020	三晃式	ステンレス	60
260032	林式 54㎜	溶融亜鉛メッキ	50
260021	林式 54㎜	ステンレス	50

白　山

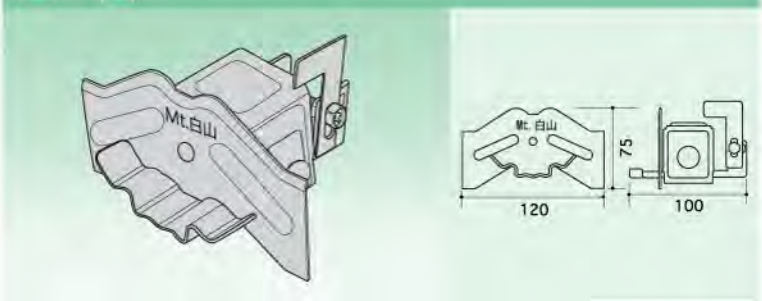

No.	サイズ	仕　　様	入数
031210	三晃式	亜鉛鉄板	60
030005	三晃式	溶融亜鉛メッキ	60
030011	三晃式	ステンレス	60
031220	耳巻式	亜鉛鉄板	60
030109	耳巻式	溶融亜鉛メッキ	60
031221	耳巻式	ステンレス	60

雪　国

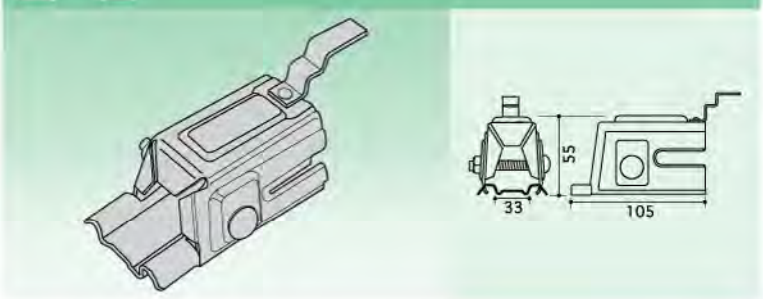

No.	サイズ	仕　　様	入数
050019	三晃式	亜鉛鉄板	50
050191	三晃式	溶融亜鉛メッキ	50
050020	三晃式	ステンレス	50

ストップフジ K-1

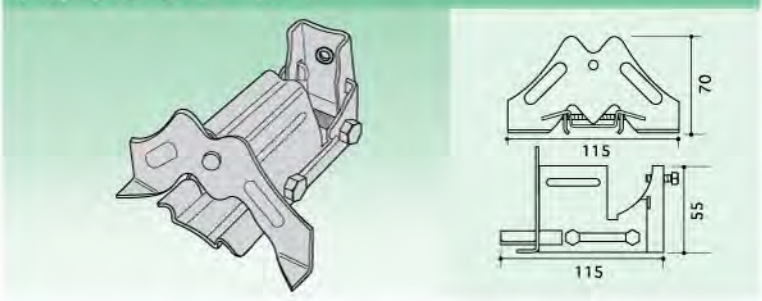

No.	サイズ	仕　　様	入数
060001	三晃式	クロメートメッキ	60
060011	三晃式	溶融亜鉛メッキ	60

ストップフジ K-2

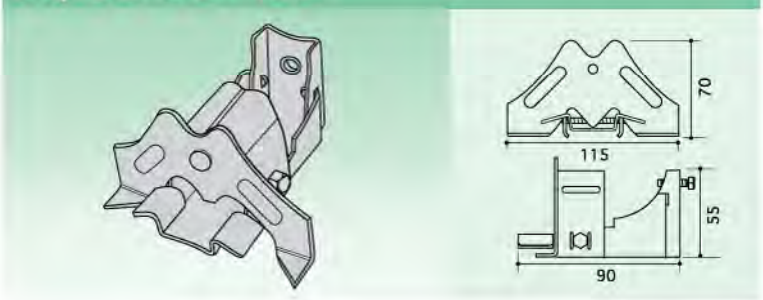

No.	サイズ	仕　　様	入数
060002	三晃式	クロメートメッキ	60
060012	三晃式	溶融亜鉛メッキ	60

瓦棒用

ストップフジ K-1 林式 羽根なし

No.	サイズ	仕　　様	入数
060004	林式 45mm	溶融亜鉛メッキ	60

マイティ

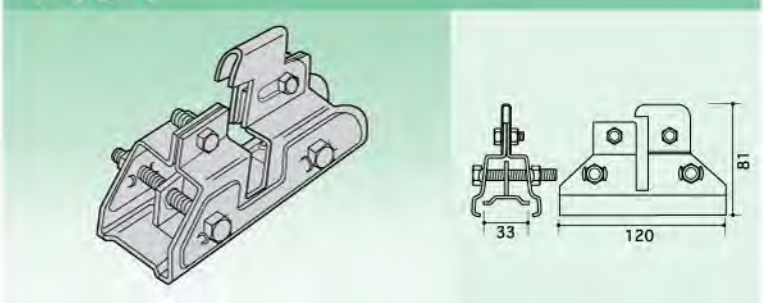

No.	サイズ	仕　　様	入数
030111	三晃式	溶融亜鉛メッキ	50

スノーストップ A

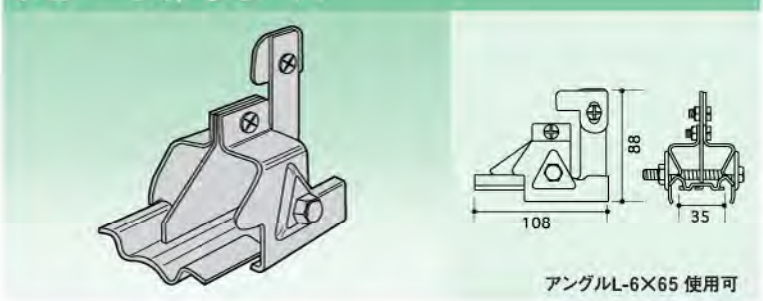

No.	サイズ	仕　　様	入数
120001	三晃式	ユニクロメッキ	60
120003	三晃式	溶融亜鉛メッキ	60
120002	三晃式	ステンレス	60

スノーストップ B

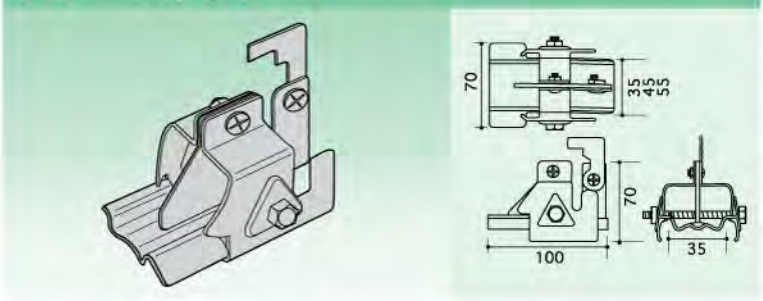

No.	サイズ	仕　　様	入数
120012	三晃式	クロメートメッキ	80
120014	三晃式	溶融亜鉛メッキ	40
120013	三晃式	ステンレス	80

スノーストップ 林式45mm

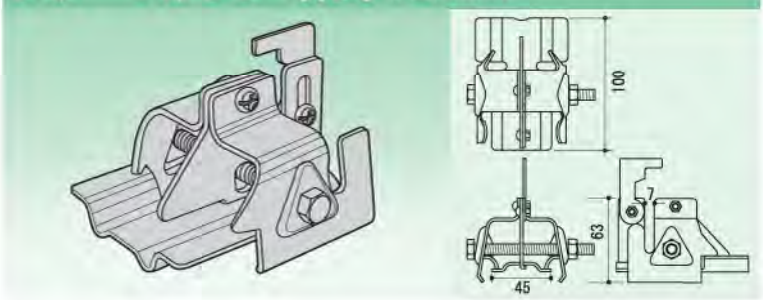

No.	サイズ	仕　　様	入数
120120	林式 45mm	溶融亜鉛メッキ	70
120054	林式 45mm	ステンレス	70

瓦棒用

スノーストップ 林式55mm

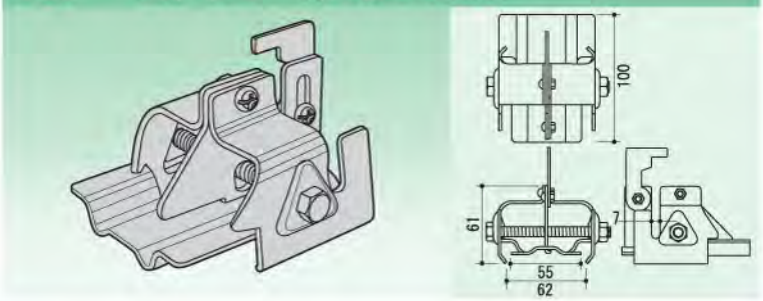

No.	サイズ	仕　　様	入数
120055	林式 55㎜	溶融亜鉛メッキ	70
120053	林式 55㎜	ステンレス	70

スノーストップ マークⅡ

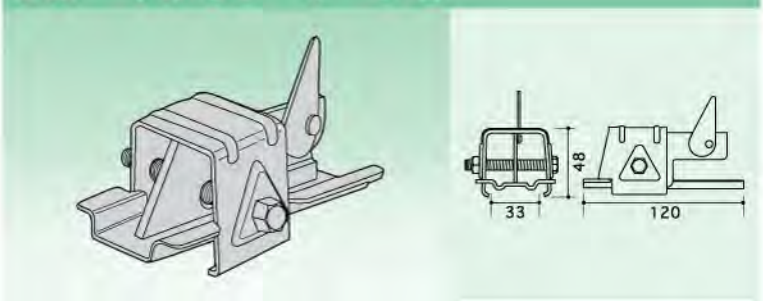

No.	サイズ	仕　　様	入数
120021	三晃式	ユニクロメッキ	80
120022	耳巻式	ユニクロメッキ	80
120023	耳巻式	ステンレス	80
120025	耳巻式	溶融亜鉛メッキ	80

スノーストップ 葺替用

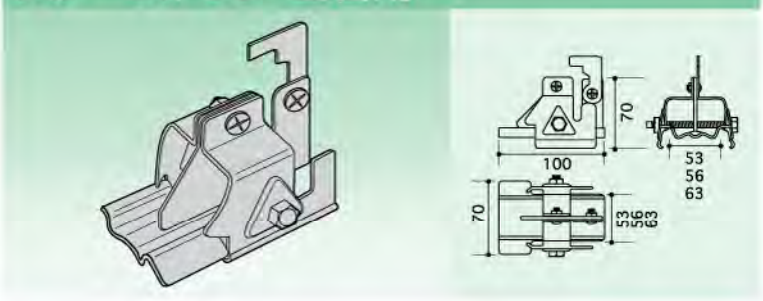

No.	サイズ	仕　　様	入数
120062	耳巻式 53㎜	溶融亜鉛メッキ	50
120064	耳巻式 53㎜	ステンレス	70
120075	耳巻式 56㎜	溶融亜鉛メッキ	70
120074	耳巻式 63㎜	溶融亜鉛メッキ	70

スピードライン

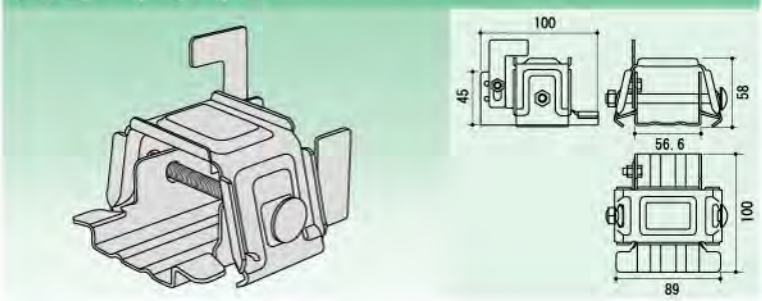

No.	サイズ	仕　　様	入数
070220	耳巻式 56㎜	溶融亜鉛メッキ	50
000210	耳巻式 56㎜	ステンレス	50

マナスル 葺替用

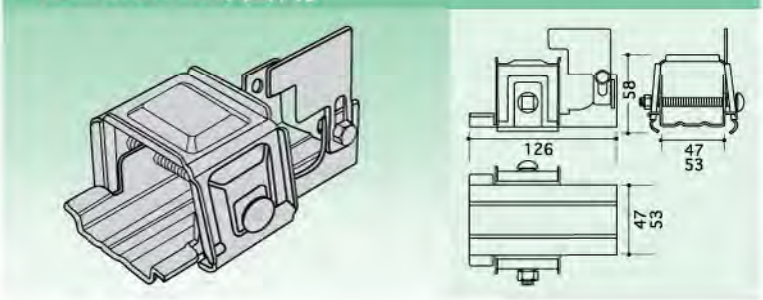

No.	サイズ	仕　　様	入数
190201	耳巻式 47㎜	溶融亜鉛メッキ	60
190005	耳巻式 53㎜	溶融亜鉛メッキ	60

瓦棒用

剣

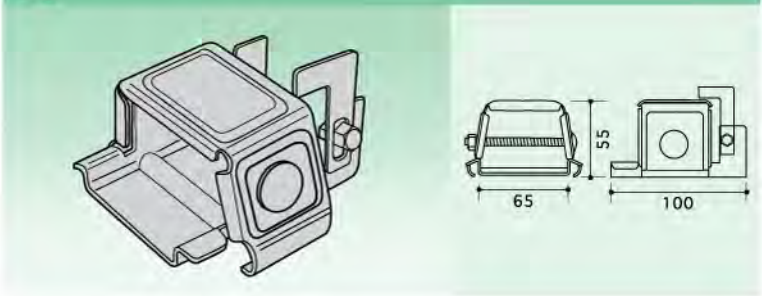

No.	サイズ	仕　　様	入数
020008	耳巻式 65㎜	溶融亜鉛メッキ	50

ニュー剣

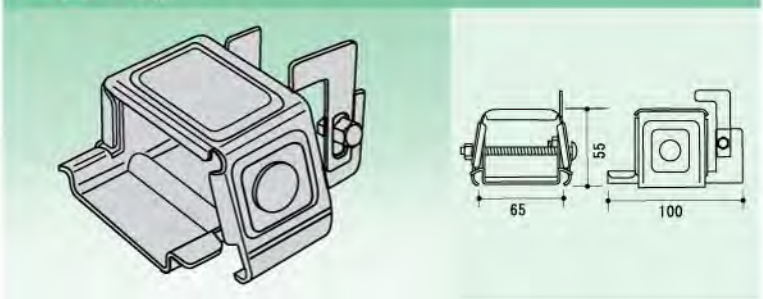

No.	サイズ	仕　　様	入数
020052	林式 65㎜	溶融亜鉛メッキ	50

芯木用雪止 W-200

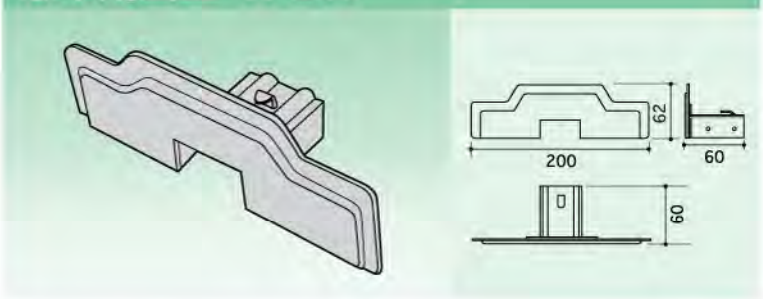

No.	サイズ	仕　　様	入数
820010	1.2×1.3	溶融亜鉛メッキ	50
820014	1.2×1.3	ステンレス	50
820011	1.3×1.5	溶融亜鉛メッキ	50
820015	1.3×1.5	ステンレス	50

芯木用雪止 W-300

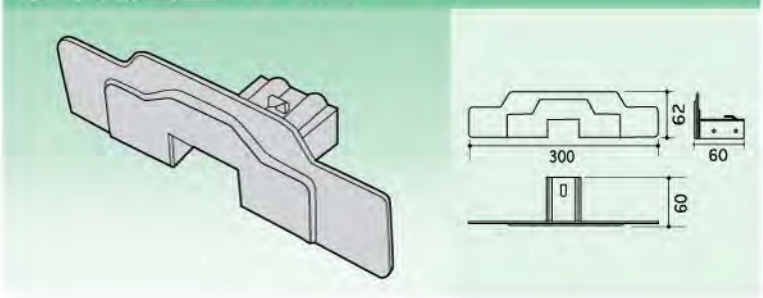

No.	サイズ	仕　　様	入数
820012	1.2×1.3	溶融亜鉛メッキ	50
820016	1.2×1.3	ステンレス	50
820013	1.3×1.5	溶融亜鉛メッキ	50
820017	1.3×1.5	ステンレス	50

No.	サイズ	仕　　様	入数

立平葺

シャトル

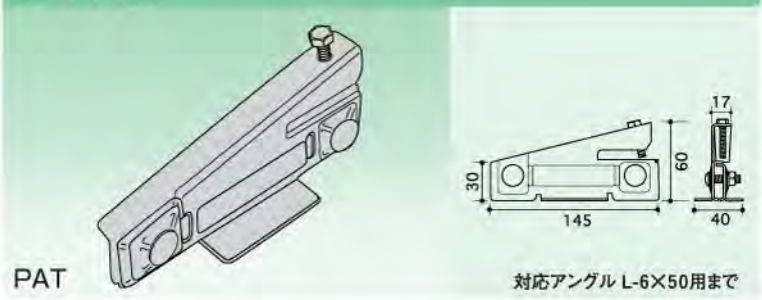

No.	サイズ	仕　　様	入数
180051	立平葺	亜鉛鉄板	50
180151	立平葺	溶融亜鉛メッキ	50
180152	立平葺	ステンレス	50
M10ボルト仕様			
180157	立平葺	溶融亜鉛メッキ	50

P,Pシャトル

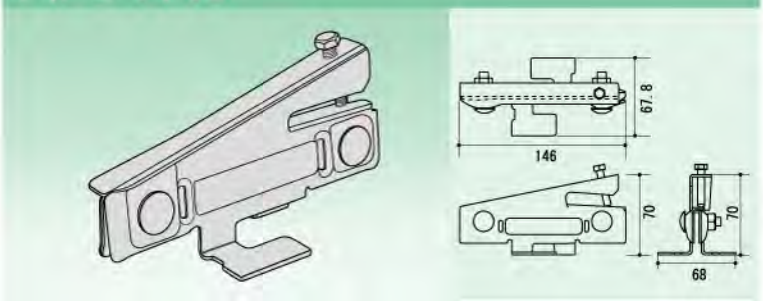

No.	サイズ	仕　　様	入数
180147	立平葺	溶融亜鉛メッキ	50
180148	立平葺	ステンレス	50

はぜのすけ アングル用

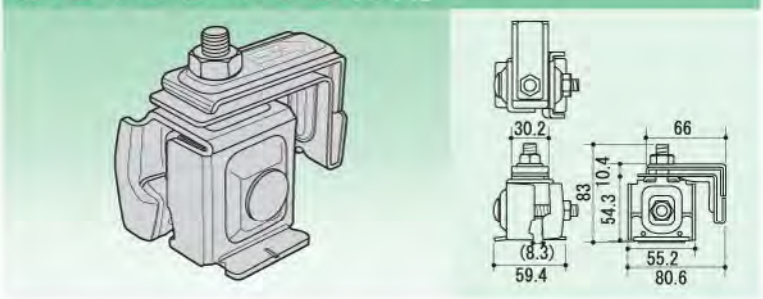

No.	サイズ	仕　　様	入数
093040	立平	溶融亜鉛メッキ	40
093041	立平	ステンレス	40

はぜのすけ S&W 240

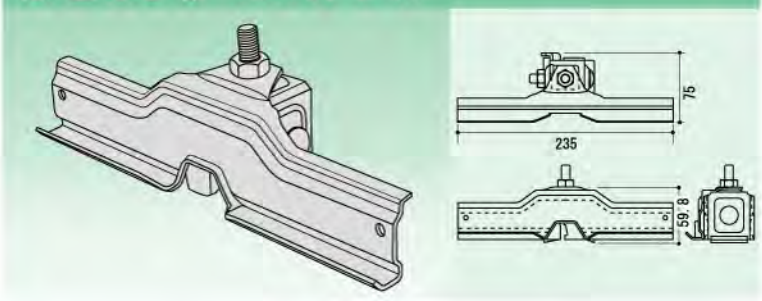

No.	サイズ	仕　　様	入数
093000	立平葺	溶融亜鉛メッキ	30

オメガルーフ雪止

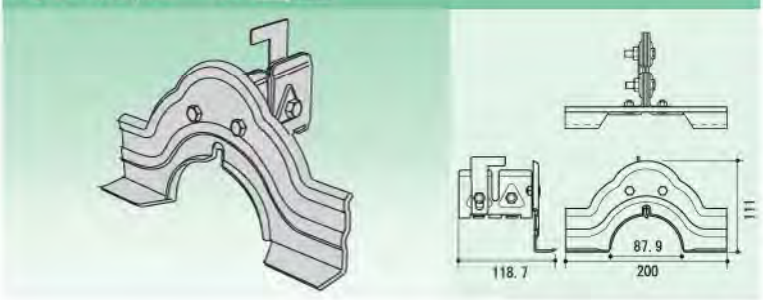

No.	サイズ	仕　　様	入数
000300	オメガルーフ	溶融亜鉛メッキ	30
000311	オメガルーフ	ステンレス	30

立平葺

スノーストップ 立平 大

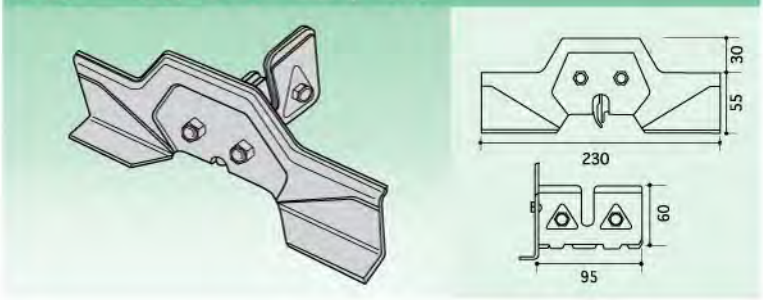

No.	サイズ	仕　　様	入数
120045	立平葺	クロメートメッキ	50
120060	立平葺	溶融亜鉛メッキ	50

スノーストップ 立平 中

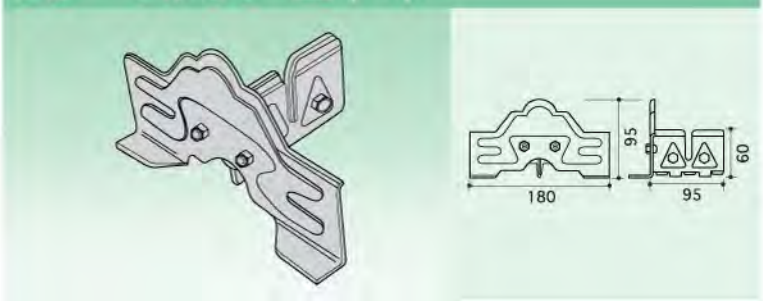

No.	サイズ	仕　　様	入数
120043	立平葺	クロメートメッキ	60
120046	立平葺	溶融亜鉛メッキ	60
120044	立平葺	ステンレス	60

スノーストップ 立平 中 アングル止

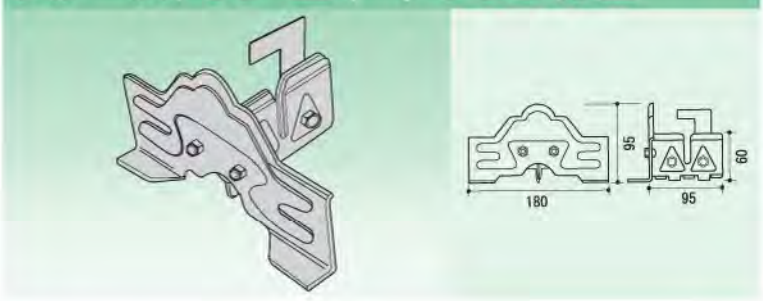

No.	サイズ	仕　　様	入数
120103	立平葺	溶融亜鉛メッキ	60
120049	立平葺	ステンレス	60

スノーストップ 立平 小

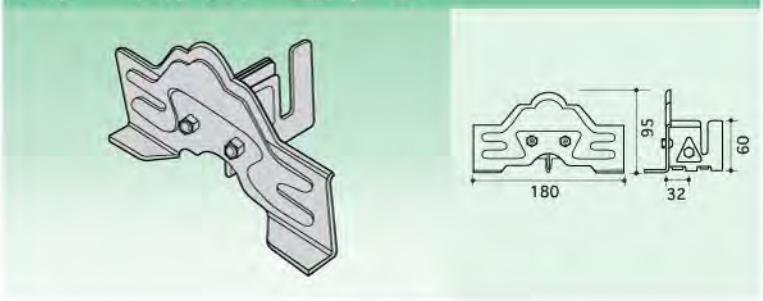

No.	サイズ	仕　　様	入数
120041	立平葺	クロメートメッキ	60
120047	立平葺	溶融亜鉛メッキ	60
120042	立平葺	ステンレス	60

スノーストップ 立平 アングル止

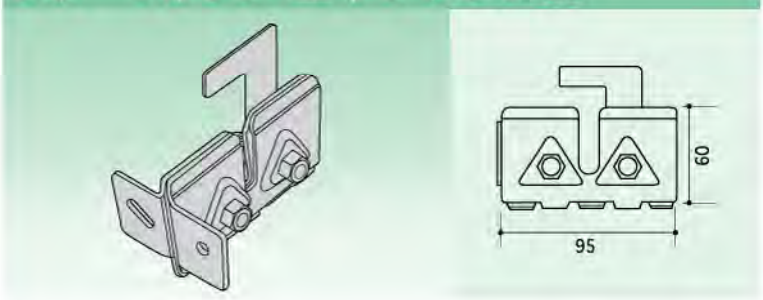

No.	サイズ	仕　　様	入数
120081	立平葺	溶融亜鉛メッキ	50
120082	立平葺	ステンレス	50

立平葺

雪国 立平 大

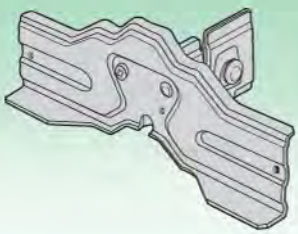

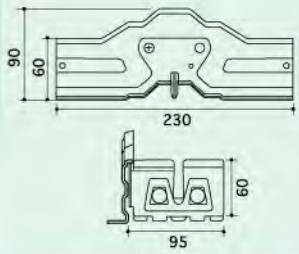

No.	サイズ	仕　　様	入数
050220	立平葺	亜鉛鉄板	30
050221	立平葺	溶融亜鉛メッキ	30
050222	立平葺	ステンレス	30

雪国 立平 中

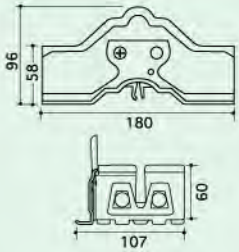

No.	サイズ	仕　　様	入数
050210	立平葺	亜鉛鉄板	30
050211	立平葺	溶融亜鉛メッキ	30
050212	立平葺	ステンレス	30

雪国 立平 小

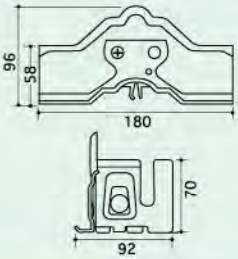

No.	サイズ	仕　　様	入数
050200	立平葺	亜鉛鉄板	30
050201	立平葺	溶融亜鉛メッキ	30
050202	立平葺	ステンレス	30

No.	サイズ	仕　　様	入数

No.	サイズ	仕　　様	入数

嵌合式立馳葺用雪止金具

エテルナ

アングルタイプ・羽根タイプ

特長

- アングルタイプに加え、200㎜の羽根タイプをご用意致しました。
- 2点ボルト締めで安定度、強度共抜群となっています。
- モダンな立馳葺の美観を損なわないデザインとなっています。

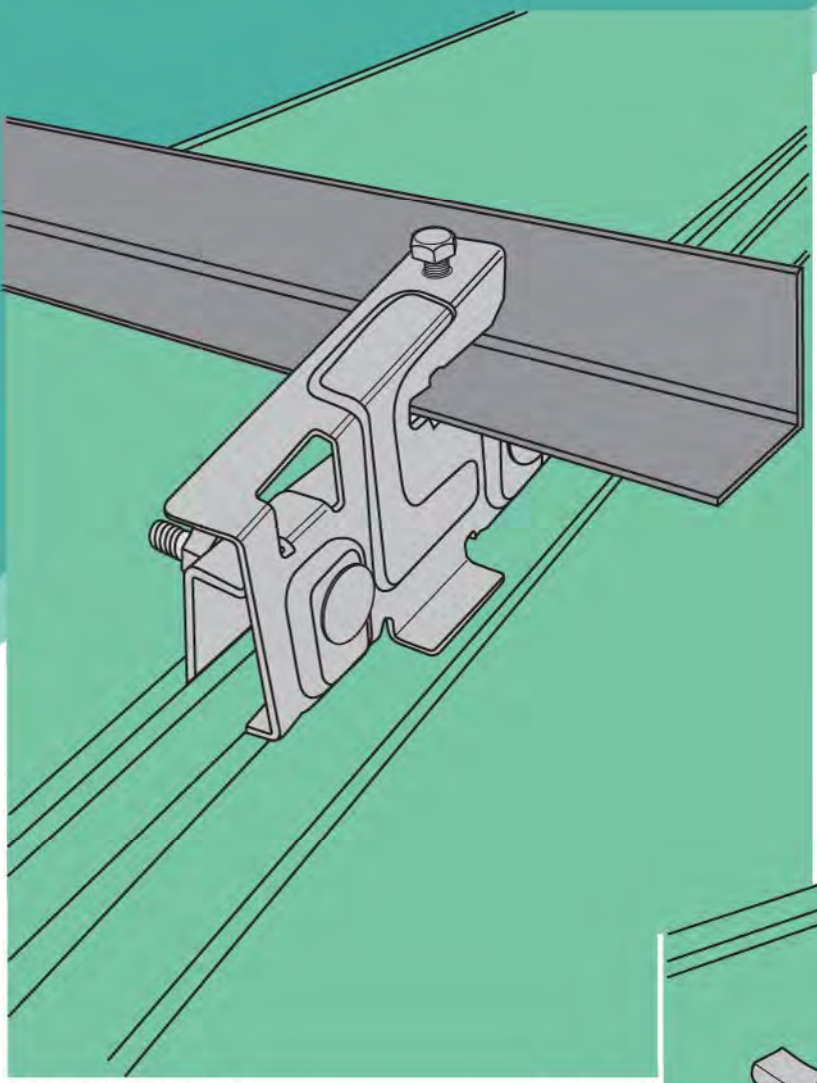

アングルタイプ

棟取付金具

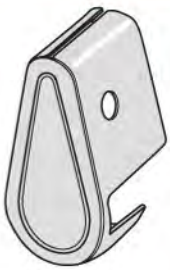

サンバナ

エプロン

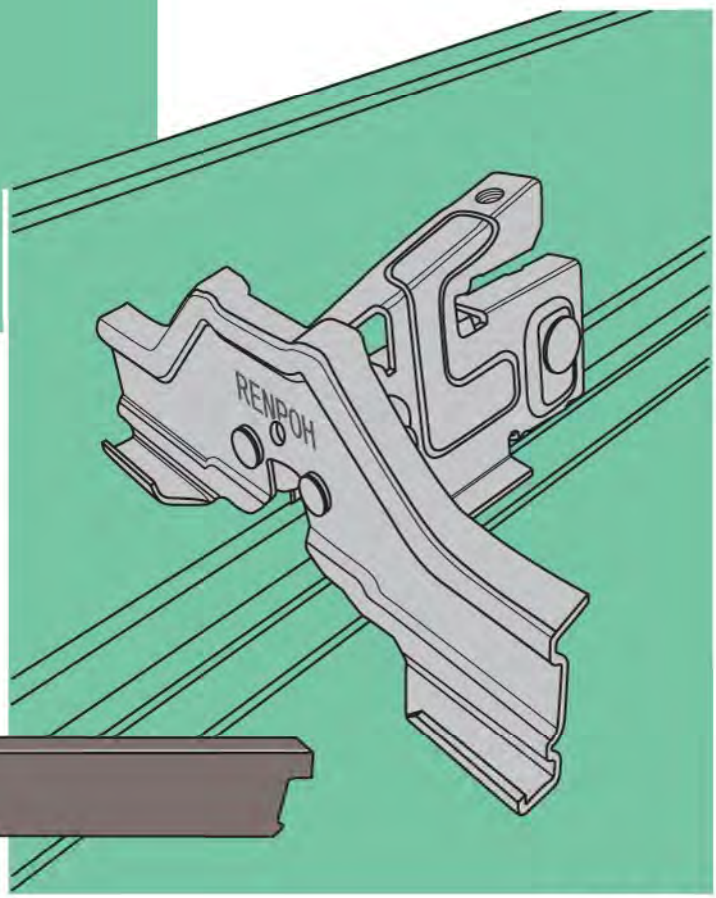

羽根タイプ

立馳葺

エテルナ羽根付 立平

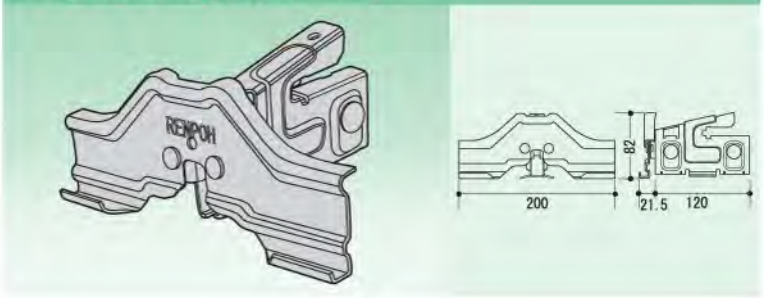

No.	サイズ	仕　　様	入数
000506	W200	溶融亜鉛メッキ	30
000507	W200	ステンレス	30

エテルナアングル用 立平

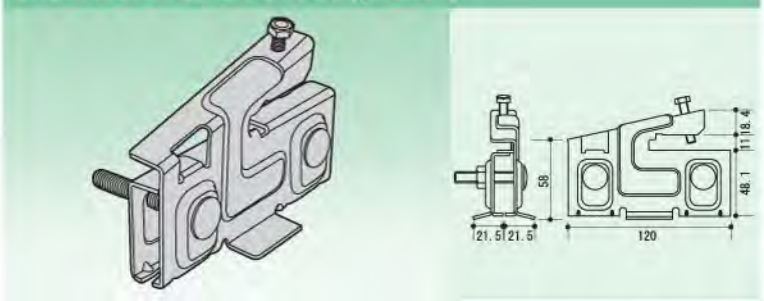

No.	サイズ	仕　　様	入数
000500		溶融亜鉛メッキ	40
000501		ステンレス	40

エテルナ羽根付 クイックルーフ

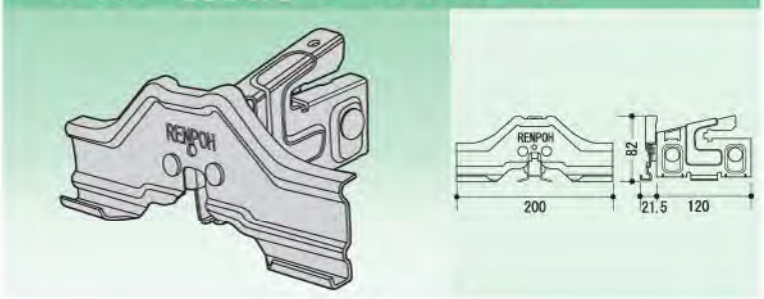

No.	サイズ	仕　　様	入数
000566	W200	溶融亜鉛メッキ	30
000567	W200	ステンレス	30

エテルナアングル用 クイックルーフ

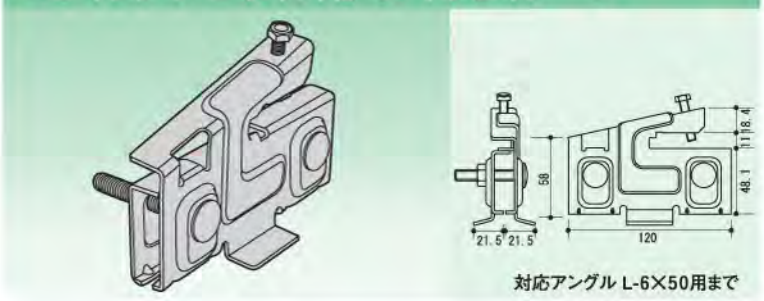

対応アングル L-6×50用まで

No.	サイズ	仕　　様	入数
000560		溶融亜鉛メッキ	40
000561		ステンレス	40

フィットルーフ アングル用

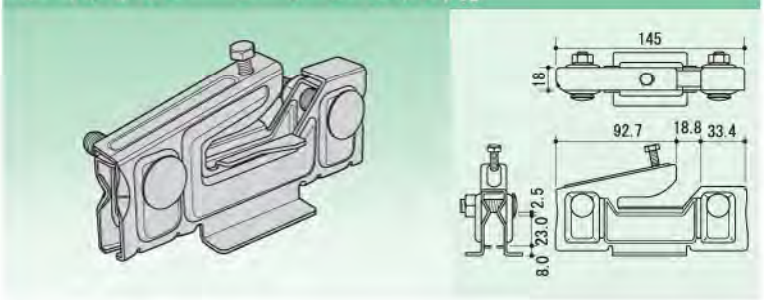

No.	サイズ	仕　　様	入数
000650	フィットルーフ	溶融亜鉛メッキ	40
000656	フィットルーフ	ステンレス	40

立馳葺

フィットルーフ W240

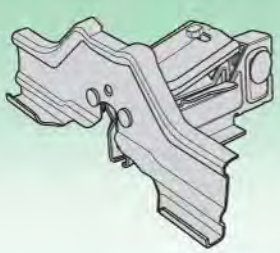

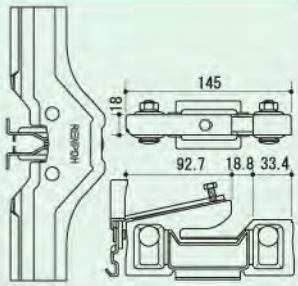

No.	サイズ	仕　　様	入数
000670	フィットルーフ	溶融亜鉛メッキ	30
000671	フィットルーフ	ステンレス	30

No.	サイズ	仕　　様	入数

No.	サイズ	仕　　様	入数

No.	サイズ	仕　　様	入数

No.	サイズ	仕　　様	入数

横葺用

スノーピープルDX

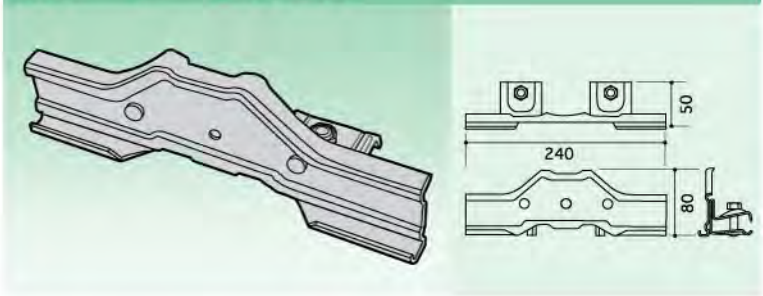

No.	サイズ	仕　　様	入数
190006	W-240	亜鉛鉄板	40
181061	W-240	溶融亜鉛メッキ	40
181062	W-240	ステンレス	40

スノーピープル SD

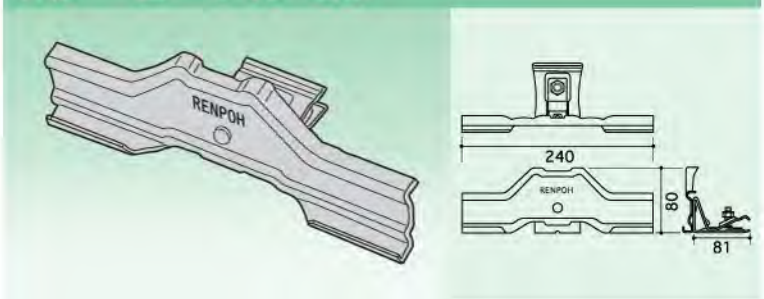

No.	サイズ	仕　　様	入数
181070	S-240	亜鉛鉄板	40
181072	S-240	溶融亜鉛メッキ	40
181074	S-240	ステンレス	40

アシスト 150

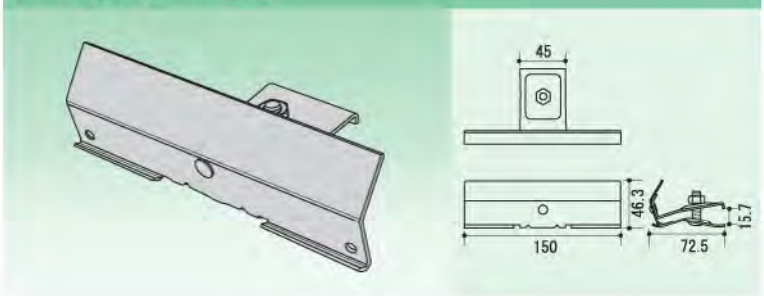

No.	サイズ	仕　　様	入数
030231	横葺	高耐食性鋼板	50

No.	サイズ	仕　　様	入数

No.	サイズ	仕　　様	入数

横葺用

バンパー

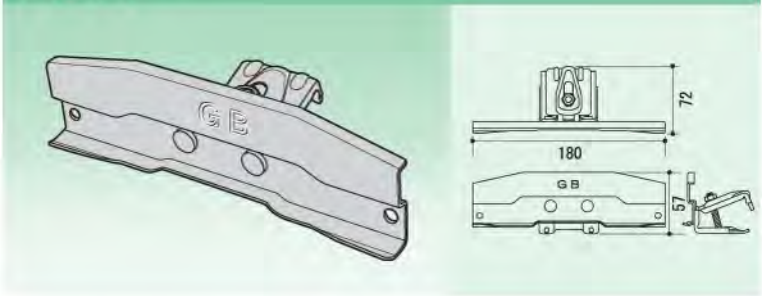

No.	サイズ	仕　　様	入数
030232	横葺	高耐食性メッキ鋼板	30
030233	横葺	ステンレス	30

連峰 横葺 W-240

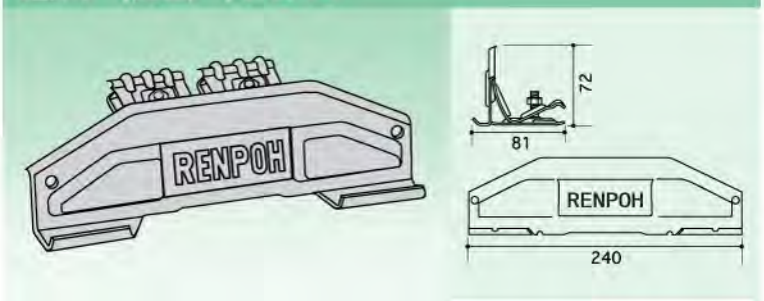

No.	サイズ	仕　　様	入数
030121	W-240	高耐食性メッキ鋼板	30
030122	W-240	溶融亜鉛メッキ	30
030123	W-240	ステンレス	30
030128	W-240	銅	30

連峰 横葺 W-240 アングル用

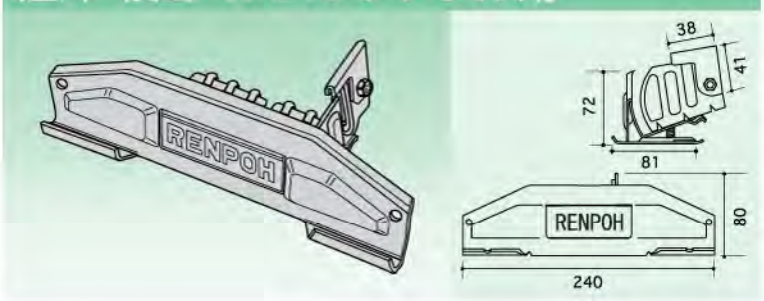

No.	サイズ	仕　　様	入数
030141	W-240	高耐食性メッキ鋼板	30
030142	W-240	溶融亜鉛メッキ	30
030143	W-240	ステンレス	30

連峰 横葺 S-180

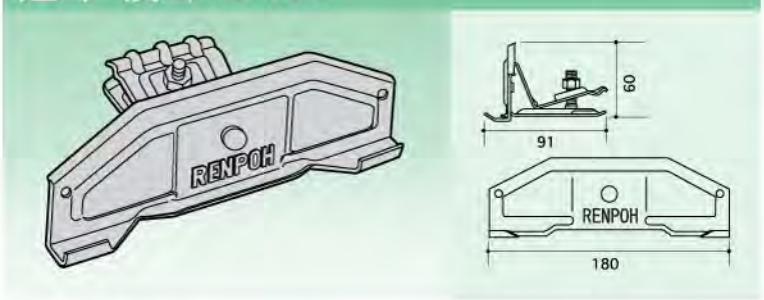

No.	サイズ	仕　　様	入数
030260	W-180	高耐食性メッキ鋼板	30
030262	W-180	溶融亜鉛メッキ	30
030263	W-180	ステンレス	30
030268	W-180	銅	30

連峰 横葺 S-130

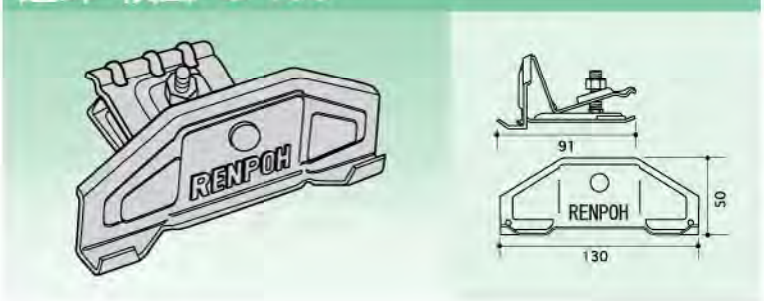

No.	サイズ	仕　　様	入数
030240	W-130	高耐食性メッキ鋼板	30
030242	W-130	溶融亜鉛メッキ	30
030243	W-130	ステンレス	30
030248	W-130	銅	30

横葺用

スノーストップ AT-W

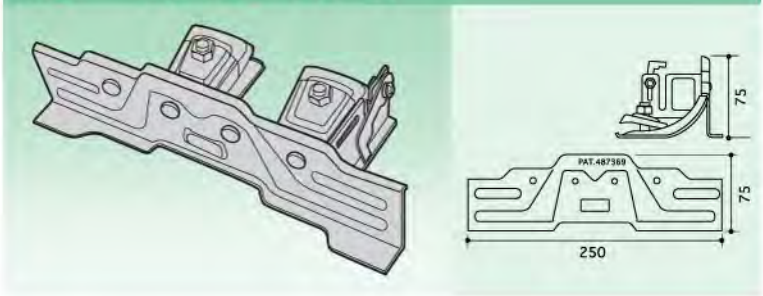

No.	サイズ	仕　　様	入数
120037	W-250	クロメートメッキ	40
120030	W-250	溶融亜鉛メッキ	40
120038	W-250	ステンレス	40

スノーストップ AT-中

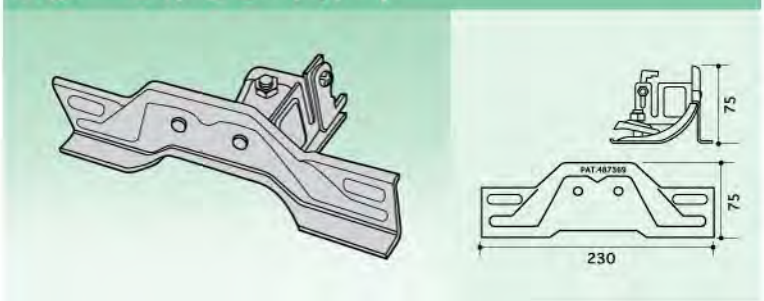

No.	サイズ	仕　　様	入数
120034	W-230	クロメートメッキ	50
120029	W-230	溶融亜鉛メッキ	50
120035	W-230	ステンレス	50

スノーストップ AT-小

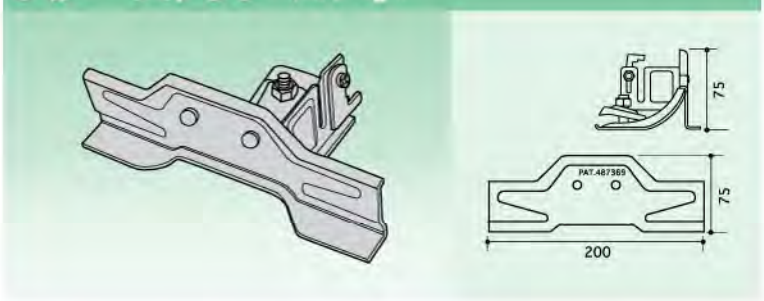

No.	サイズ	仕　　様	入数
120031	W-200	クロメートメッキ	50
120028	W-200	溶融亜鉛メッキ	50
120032	W-200	ステンレス	50

ATグリップⅡ

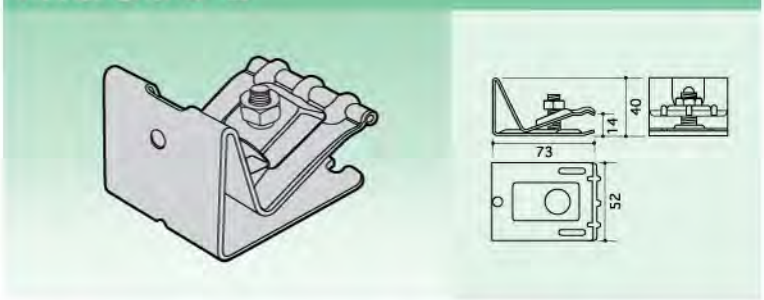

No.	サイズ	仕　　様	入数
030280		高耐食性メッキ鋼板	100
030282		溶融亜鉛メッキ	100
030283		ステンレス	100

ATグリップ アングル用 ツイン

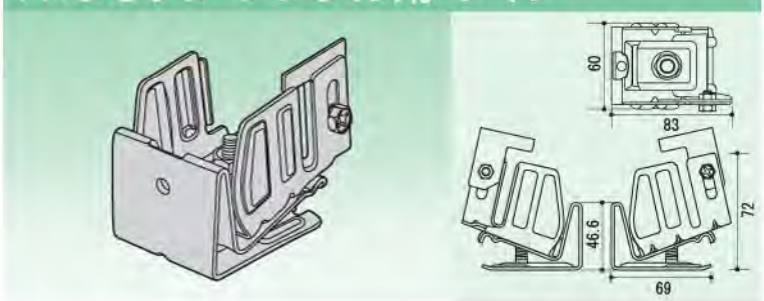

No.	サイズ	仕　　様	入数
030290		高耐食性メッキ鋼板	70
030292		溶融亜鉛メッキ	70
030293		ステンレス	70

横葺屋根・重ね式用雪止金具

アングルキャッチャーシリーズ

強力バネ仕様で楽々施工!アングルをガッチリキャッチ!

新製品

★バネストッパーでアングルを押さえるため施工の手間を大幅に削減しました。

★横葺用・重ね式用 L-3×40用、L-4×50用、溶融亜鉛メッキ・ステンレス仕様各種ご用意致しました。

施工方法

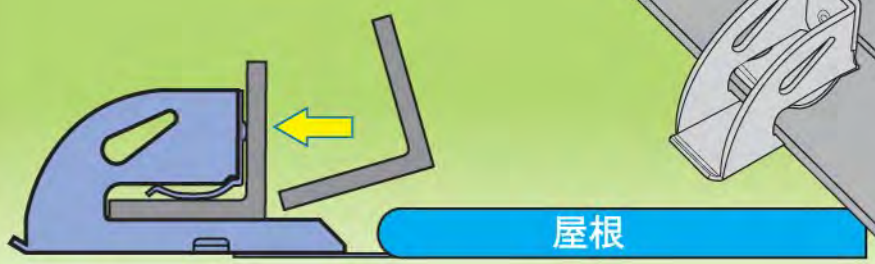

設置したアングルキャッチャーにアングルを押し込めば強力バネがアングルをガッチリキャッチします。

横葺用

アングルキャッチャー65

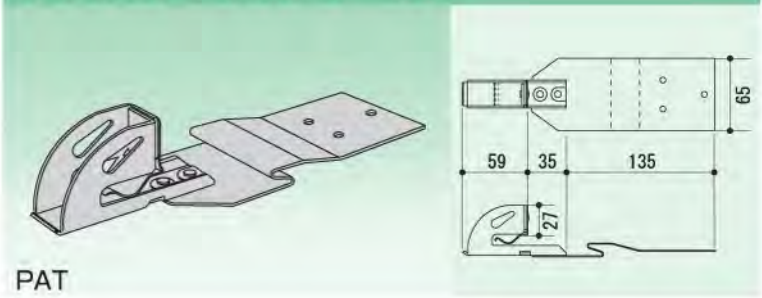

PAT

No.	サイズ	仕　　様	入数
001000	L-3×40用	溶融亜鉛メッキ	50
001001	L-3×40用	ステンレス	50
001010	L-4×50用	溶融亜鉛メッキ	50
001011	L-4×50用	ステンレス	50

V型アングル止

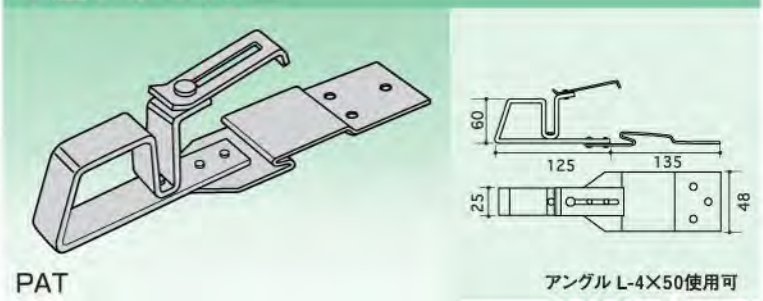

PAT

アングル L-4×50使用可

No.	サイズ	仕　　様	入数
150050		溶融亜鉛メッキ	50
150051		ステンレス	50

ZW V型アングル止

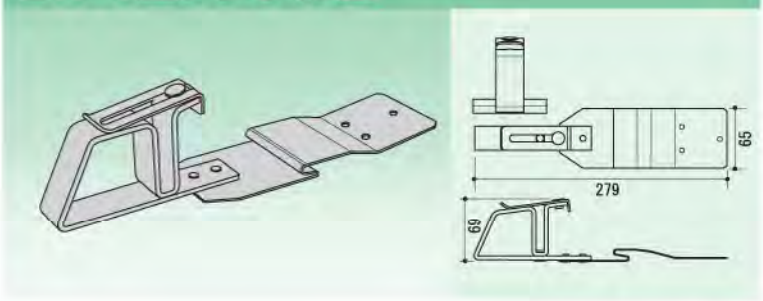

No.	サイズ	仕　　様	入数
000410	ZW横葺	溶融亜鉛メッキ	50
000420	ZW横葺	ステンレス	50

S型アングル止

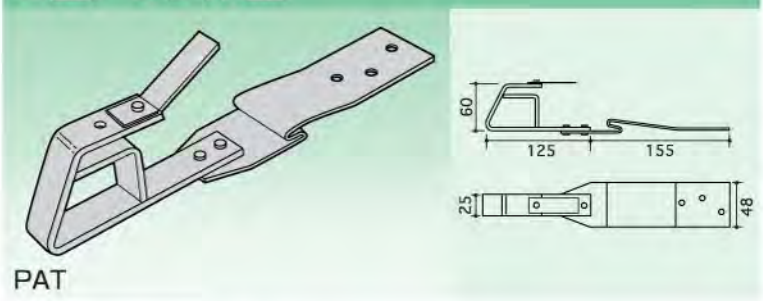

PAT

No.	サイズ	仕　　様	入数
080500		溶融亜鉛メッキ	50
080501		ステンレス	50

S型アングル止-Ⅱ（バネストッパー付）

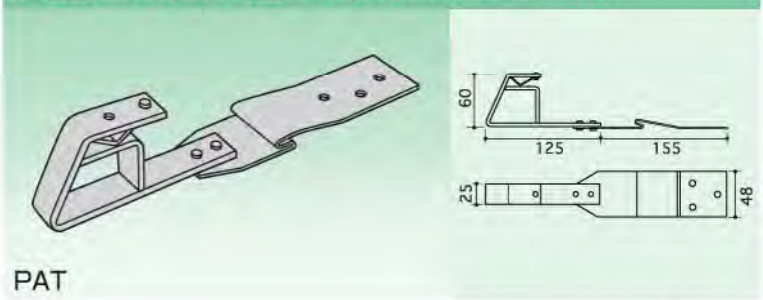

PAT

No.	サイズ	仕　　様	入数
250040		溶融亜鉛メッキ	50
250050		ステンレス	50

横葺用

高山型アングル止

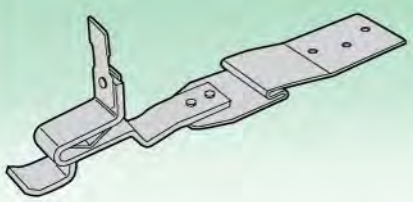

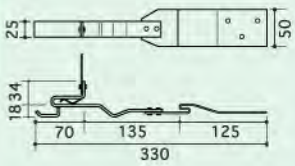

No.	サイズ	仕　　様	入数
250060		バネストッパー付	50
250063		バネストッパーなし	50

AT-棚付 M型

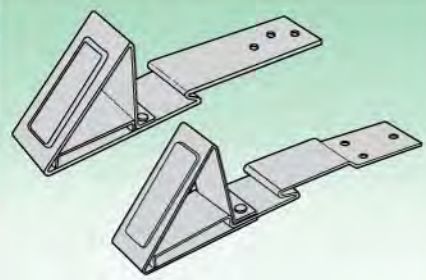

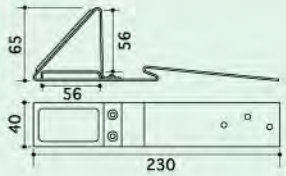

No.	サイズ	仕　　様	入数
240022	1.2×40	段なし ステンレス	100
240021	1.2×40	段付　ステンレス	100

AT-棚付 L型 軒先用

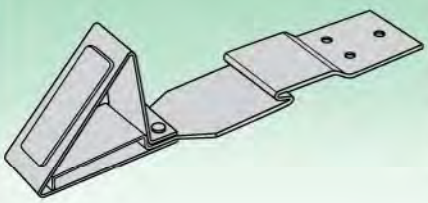

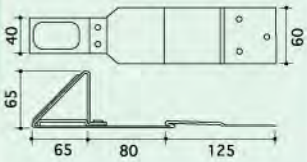

No.	サイズ	仕　　様	入数
240026	1.2×60	段付 ステンレス	50

AT-棚付 T-60

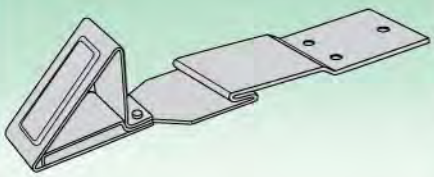

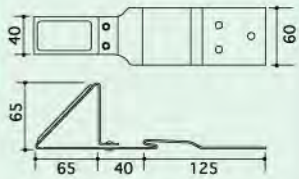

No.	サイズ	仕　　様	入数
240031	1.2×60	段付 ステンレス	50

No.	サイズ	仕　　様	入数

横葺用

雪止ホルダーⅠ

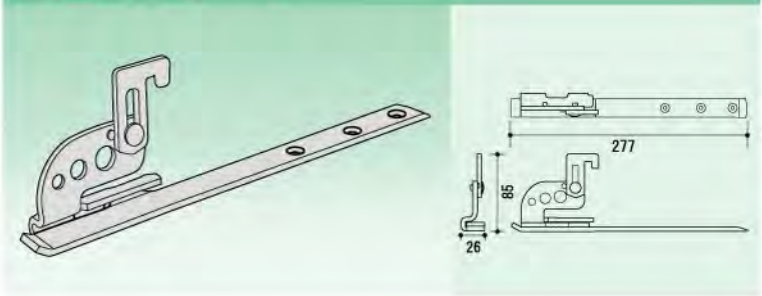

No.	サイズ	仕　　様	入数
182000		溶融亜鉛メッキ	60
182003		ステンレス	60

雪止ホルダーⅡ ステンレス足

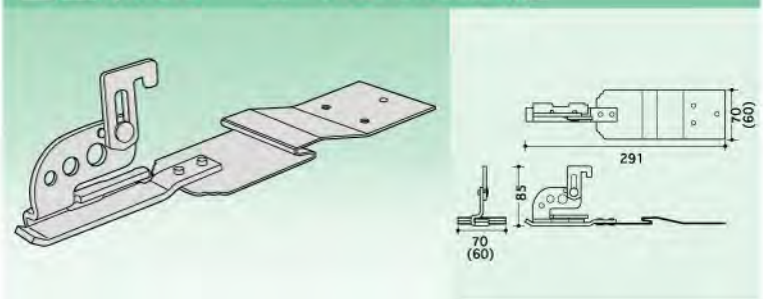

No.	サイズ	仕　　様	入数
182011	T-60	溶融亜鉛メッキ	30
182015	T-70	溶融亜鉛メッキ	30
182022	T-70	ステンレス	30

雪止ホルダー バネストッパー付

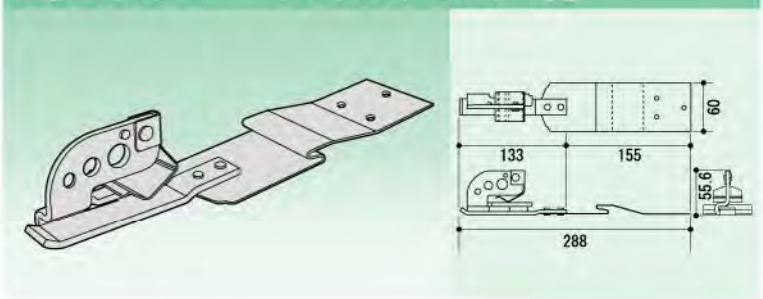

No.	サイズ	仕　　様	入数
182041	T-60	溶融亜鉛メッキ	30
182045	T-70	溶融亜鉛メッキ	30
182046	T-70	ステンレス	30

P型アングル止

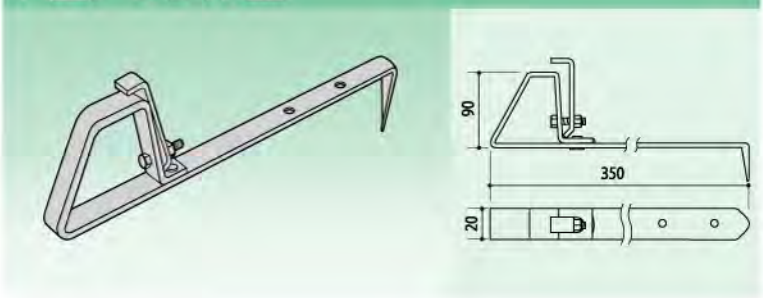

No.	サイズ	仕　　様	入数
100021	2×7	溶融亜鉛メッキ	30

No.	サイズ	仕　　様	入数

横葺用

ST-1 ステンレス足

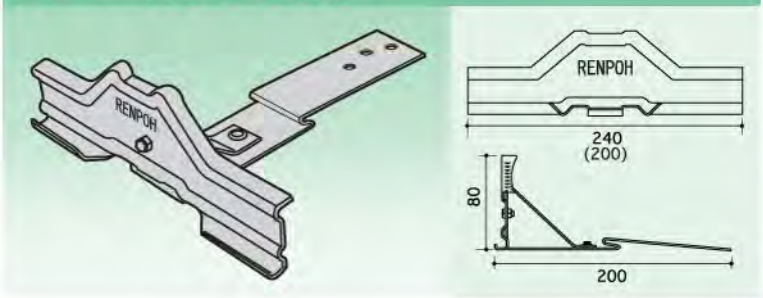

No.	サイズ	仕　　様	入数
030498	W-200	亜鉛鉄板	30
030058	W-200	ステンレス	30
030055	W-240	亜鉛鉄板	30
030057	W-240	ステンレス	30

AT連峰 130 ステンレス足

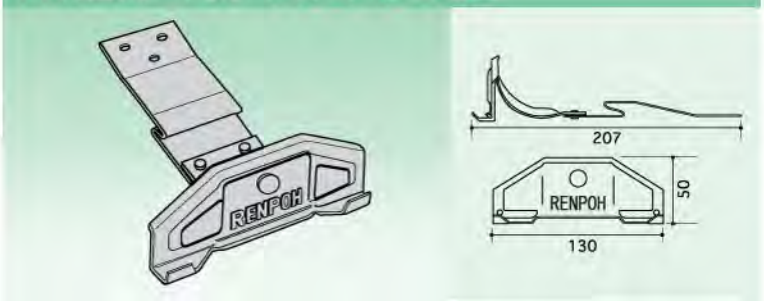

No.	サイズ	仕　　様	入数
030200	W-130	高耐食性メッキ鋼板	30
030202	W-130	溶融亜鉛メッキ	30
030203	W-130	ステンレス	30
030208	W-130	銅	30

AT連峰 180 ステンレス足

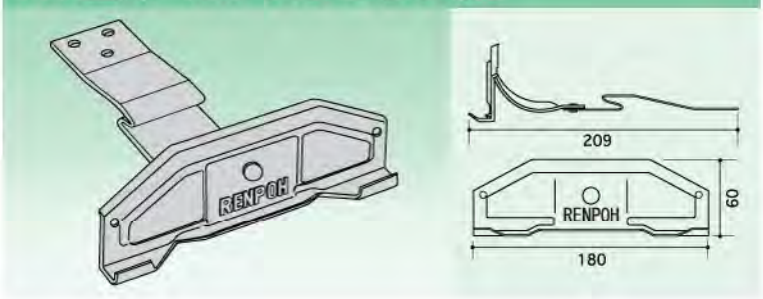

No.	サイズ	仕　　様	入数
030220	W-180	高耐食性メッキ鋼板	30
030222	W-180	溶融亜鉛メッキ	30
030223	W-180	ステンレス	30
030228	W-180	銅	30

富士型雪止

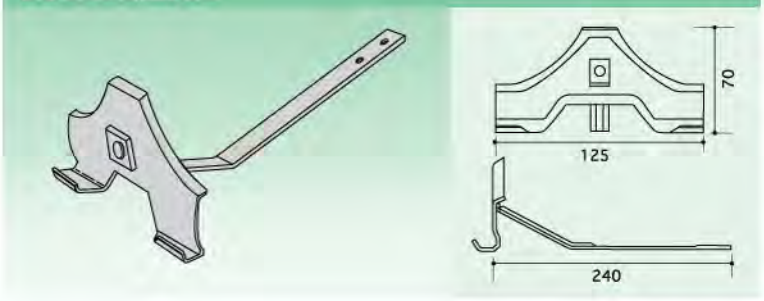

No.	サイズ	仕　　様	入数
250052		溶融亜鉛メッキ	100
250251		ステンレス	100
250252		銅	100

ワンピースAT

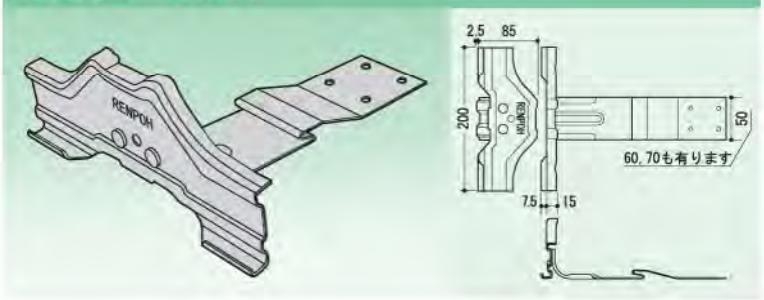

No.	サイズ	仕　　様	入数
030186	1.2×50	ステンレス	30
030190	1.2×60	ステンレス	30
030195	1.2×70	ステンレス	30

横葺用

ZW連峰 180

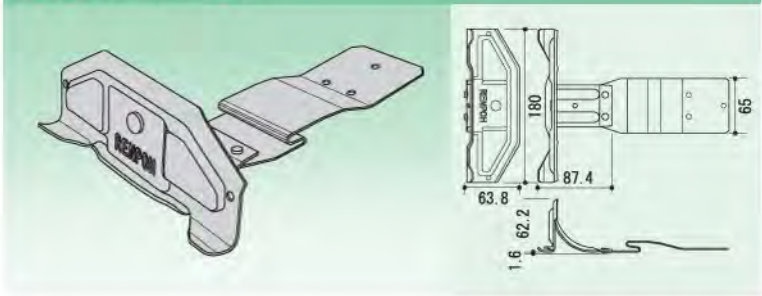

No.	サイズ	仕　　様	入数
000430	ZW横葺	溶融亜鉛メッキ	30
000440	ZW横葺	ステンレス	30

バンパー先付 W180

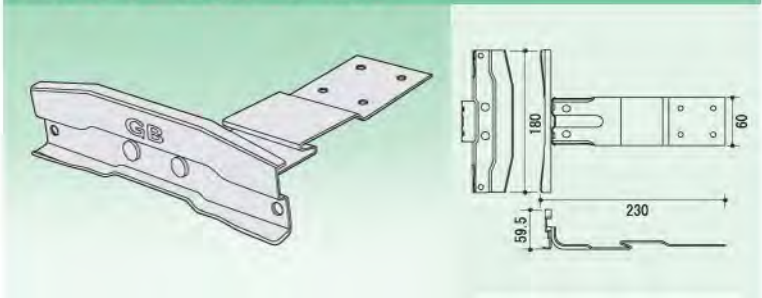

No.	サイズ	仕　　様	入数
030350	W-180	高耐食性メッキ鋼板	30
030352	W-180	ステンレス	30

No.	サイズ	仕　　様	入数

No.	サイズ	仕　　様	入数

No.	サイズ	仕　　様	入数

段葺用

連峰 段葺 W-240

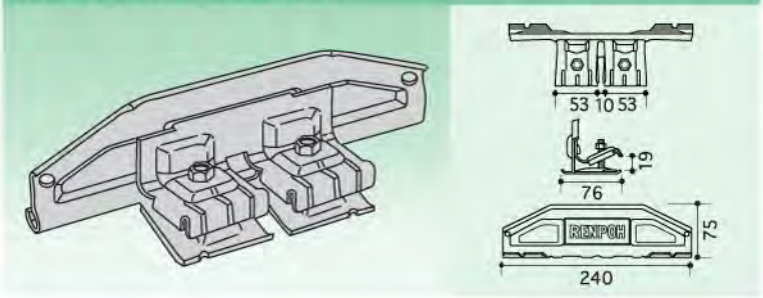

No.	サイズ	仕　　様	入数
091000	W-240	高耐食性メッキ鋼板	30
091002	W-240	溶融亜鉛メッキ	30
091004	W-240	ステンレス	30

連峰 段葺 W-240 アングル用

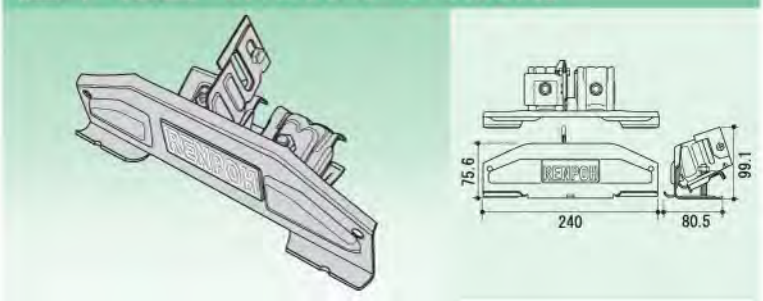

No.	サイズ	仕　　様	入数
091010	W-240	高耐食性メッキ鋼板	30
091012	W-240	溶融亜鉛メッキ	30
091013	W-240	ステンレス	30

連峰 段葺 S-180

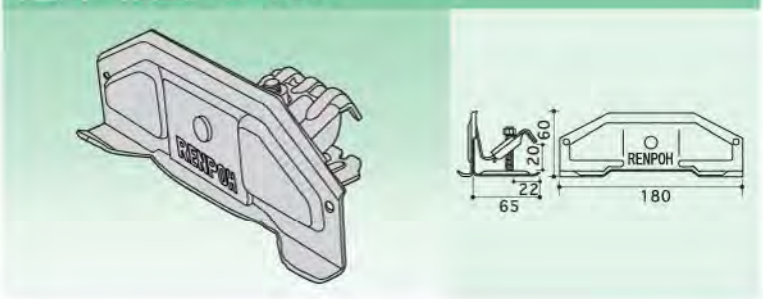

No.	サイズ	仕　　様	入数
091040	W-180	高耐食性メッキ鋼板	40
091042	W-180	溶融亜鉛メッキ	40
091044	W-180	ステンレス	40

連峰 段葺 S-130

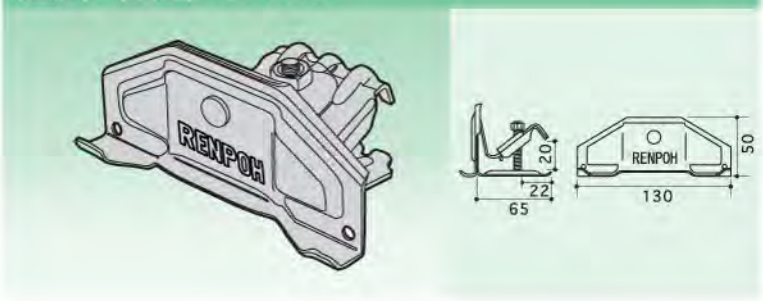

No.	サイズ	仕　　様	入数
091020	W-130	高耐食性メッキ鋼板	50
091022	W-130	溶融亜鉛メッキ	50
091024	W-130	ステンレス	50

No.	サイズ	仕　　様	入数

段葺用

段葺グリップⅡ

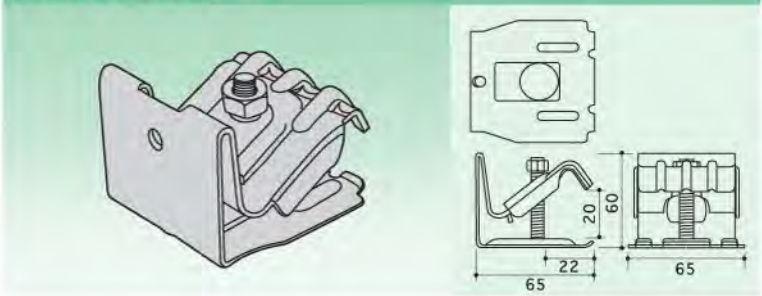

No.	サイズ	仕　　様	入数
091100		高耐食性メッキ鋼板	100
091102		溶融亜鉛メッキ	100
091104		ステンレス	100

段葺グリップⅡ　アングル用　ツイン

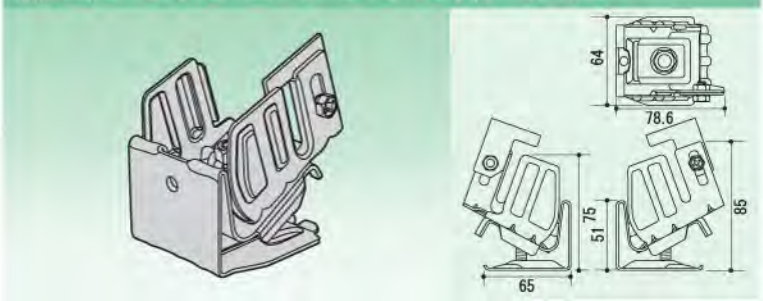

No.	サイズ	仕　　様	入数
091110		高耐食性メッキ鋼板	70
091112		溶融亜鉛メッキ	70
091114		ステンレス	70

No.	サイズ	仕　　様	入数

No.	サイズ	仕　　様	入数

No.	サイズ	仕　　様	入数

段葺用

ER連峰 1型 ステンレス足

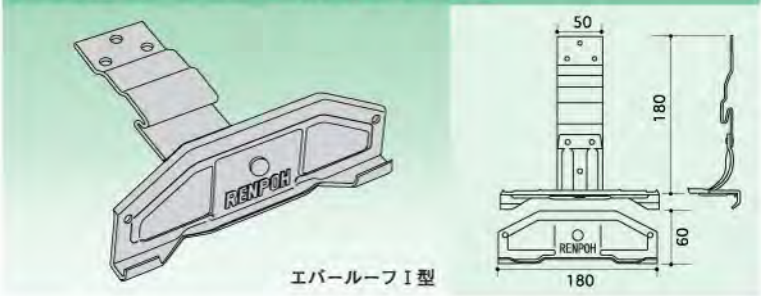

No.	サイズ	仕　　様	入数
030400	W-130	高耐食性メッキ鋼板	30
030403	W-130	ステンレス	30
030410	W-180	高耐食性メッキ鋼板	30
030413	W-180	ステンレス	30

ER連峰 2型 ステンレス足

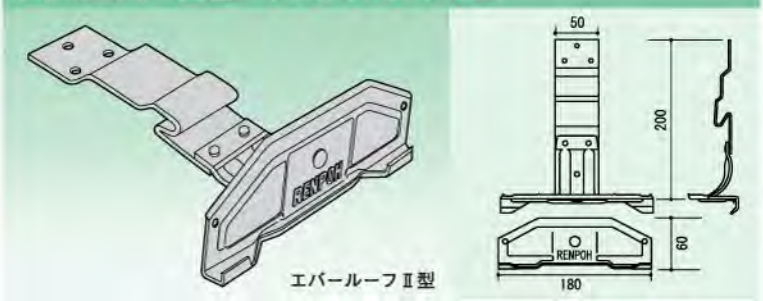

No.	サイズ	仕　　様	入数
030450	W-130	高耐食性メッキ鋼板	30
030453	W-130	ステンレス	30
030460	W-180	高耐食性メッキ鋼板	30
030463	W-180	ステンレス	30

ER-Ⅰ ステンレス足

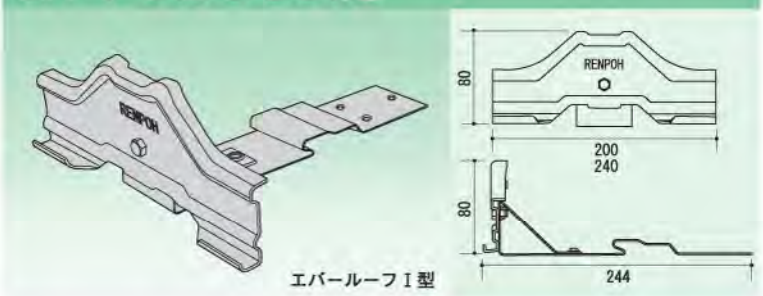

No.	サイズ	仕　　様	入数
030100	W-200	亜鉛鉄板	30
030102	W-200	ステンレス	30
030108	W-240	亜鉛鉄板	30
030107	W-240	ステンレス	30

ER-Ⅱ ステンレス足

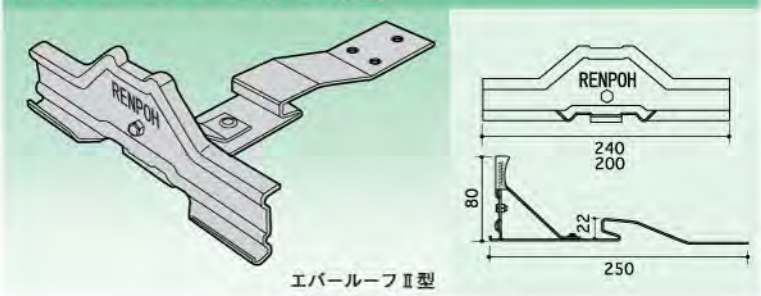

No.	サイズ	仕　　様	入数
030119	W-200	亜鉛鉄板	30
030118	W-200	ステンレス	30
030115	W-240	亜鉛鉄板	30
030117	W-240	ステンレス	30

No.	サイズ	仕　　様	入数

段葺用

エバールーフ Ⅰ

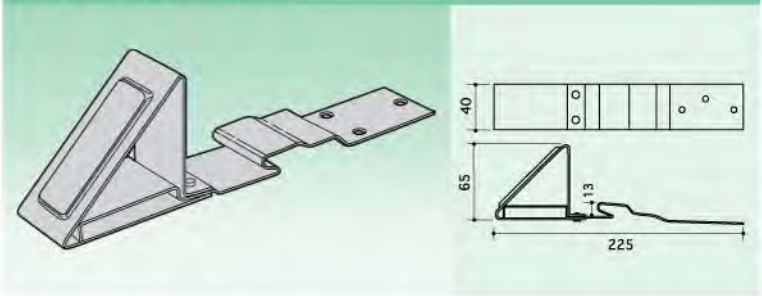

No.	サイズ	仕　　様	入数
030050	1.2×40	ステンレス	100
150500	1.2×60	ステンレス	50

エバールーフ Ⅱ

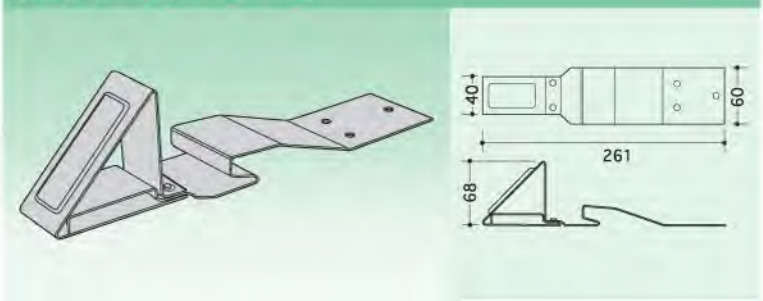

No.	サイズ	仕　　様	入数
150510	1.2×60	ステンレス	50

段葺 Ⅲ型

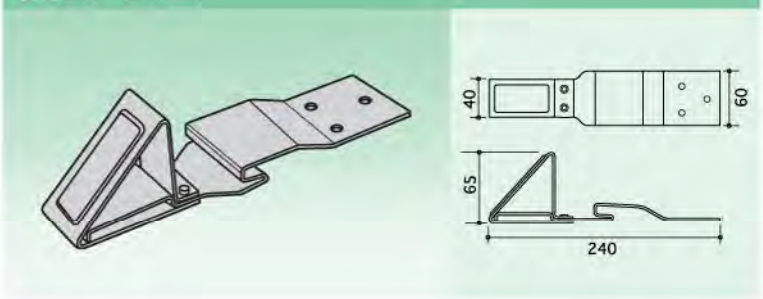

No.	サイズ	仕　　様	入数
090080	1.2×60	ステンレス	100

No.	サイズ	仕　　様	入数

No.	サイズ	仕　　様	入数

コロニアル用

コロニアル雪止 A

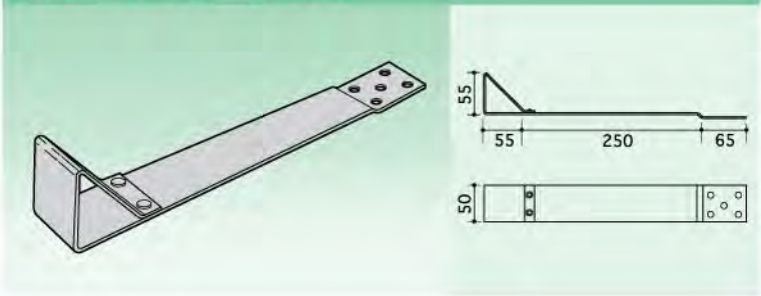

No.	サイズ	仕　　様	入数
020001		溶融亜鉛メッキ	50
020004		ステンレス	50

コロニアル雪止 B

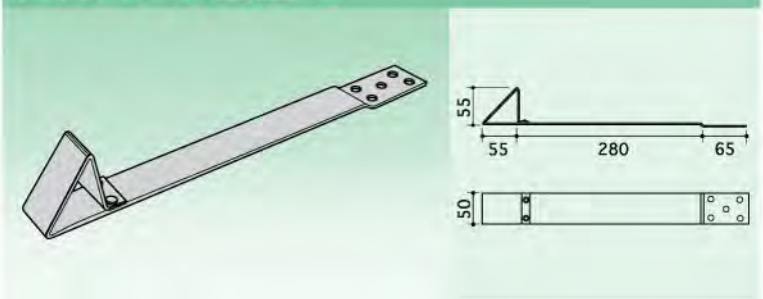

No.	サイズ	仕　　様	入数
020002		溶融亜鉛メッキ	50
020005		ステンレス	50

コロニアル雪止 B-Ⅱ型（後付）

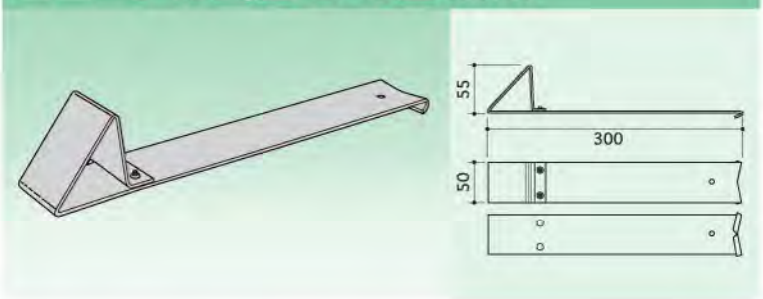

No.	サイズ	仕　　様	入数
240230		溶融亜鉛メッキ	50
240235		ステンレス	50

コロニアル雪止 C

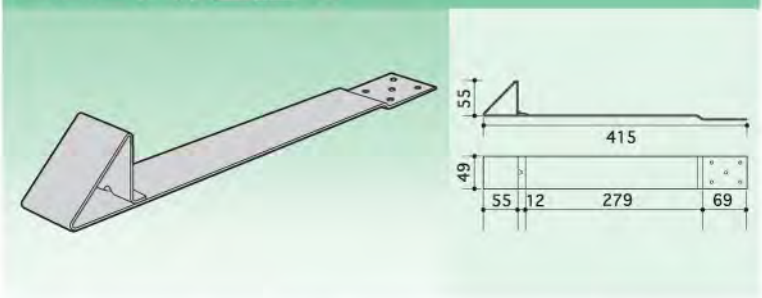

No.	サイズ	仕　　様	入数
240255		溶融亜鉛メッキ	30

コロニアル雪止 C (t=1.5) ステンレス

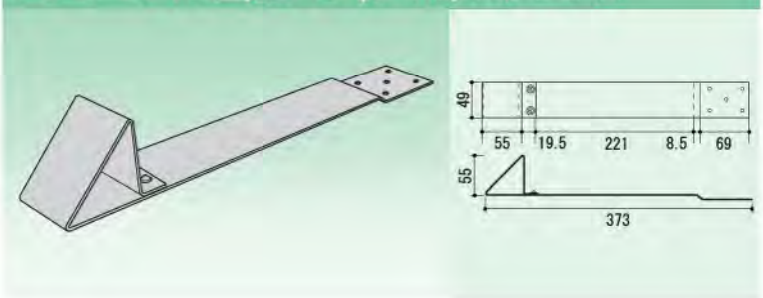

No.	サイズ	仕　　様	入数
240250		ステンレス	30

コロニアル用

コロニアル雪止 35型

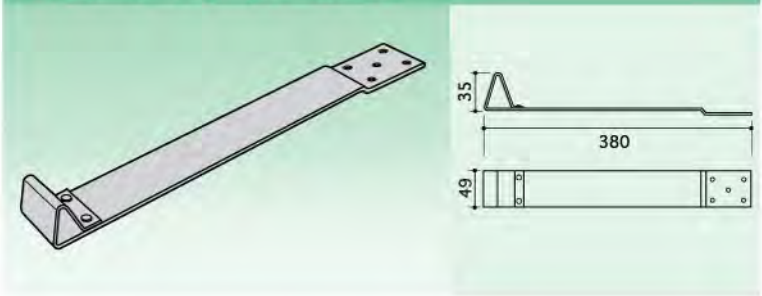

No.	サイズ	仕　　様	入数
230305		溶融亜鉛メッキ	50
230301		ステンレス	50

コロニアル雪止 35-Ⅱ型（後付）

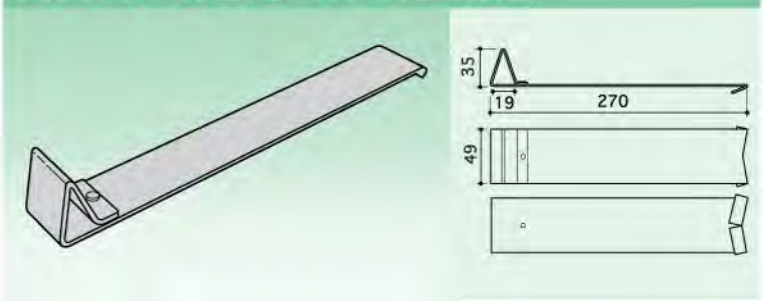

No.	サイズ	仕　　様	入数
240008		溶融亜鉛メッキ	50
240200		ステンレス	50

扇型雪止

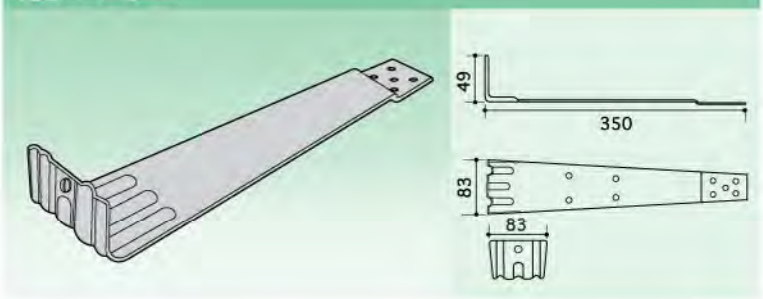

No.	サイズ	仕　　様	入数
920102		SUS-304	100
920100		SUS-430	100

扇型雪止（後付）

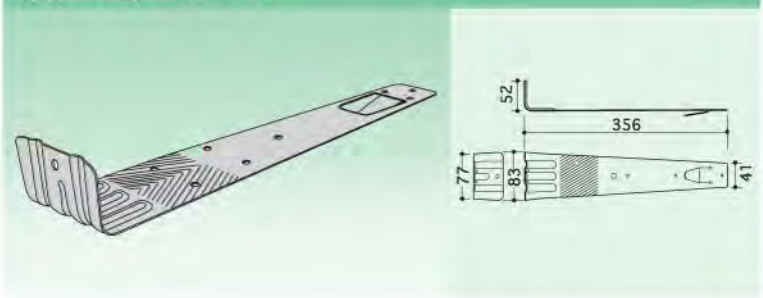

No.	サイズ	仕　　様	入数
920106		SUS-304	100
920105		SUS-430	100

No.	サイズ	仕　　様	入数

コロニアル用

富士型 C型

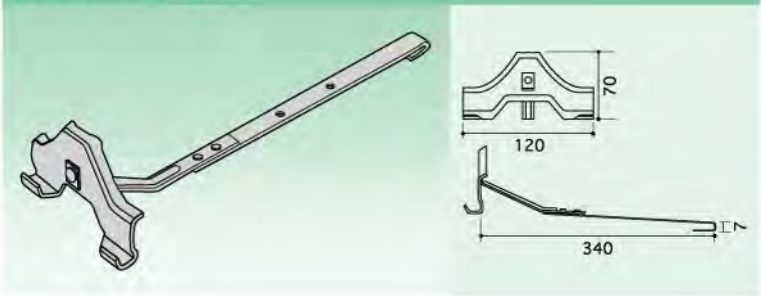

No.	サイズ	仕　　様	入数
250081		溶融亜鉛メッキ	100

No.	サイズ	仕　　様	入数

No.	サイズ	仕　　様	入数

No.	サイズ	仕　　様	入数

No.	サイズ	仕　　様	入数

瓦用

瓦用アングル止

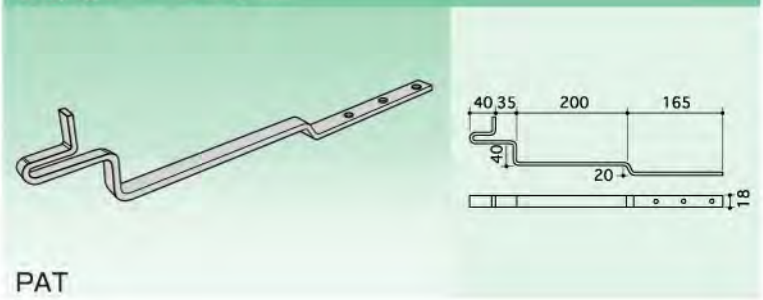

PAT

No.	サイズ	仕　　様	入数
240003		溶融亜鉛メッキ	50
240033		ステンレス	50

富士型 N型

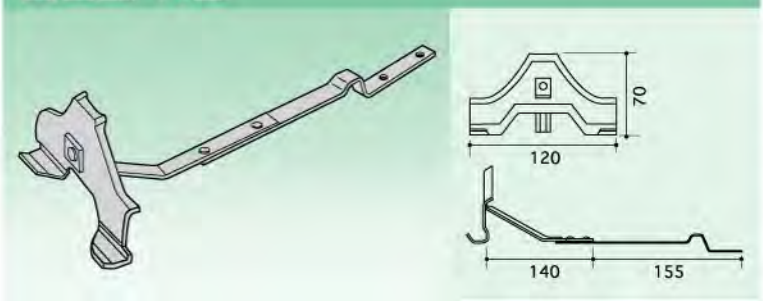

No.	サイズ	仕　　様	入数
250051		溶融亜鉛メッキ	100
250061		ステンレス	100

瓦用 S型アングル止

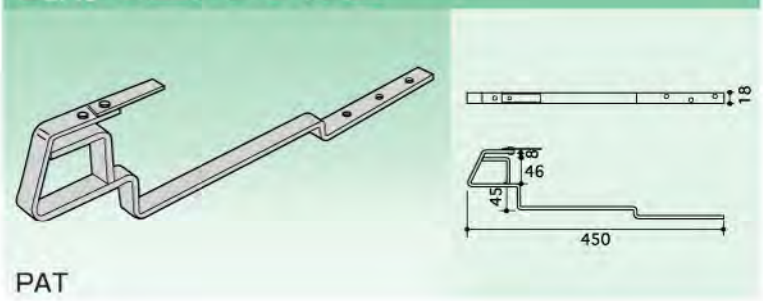

PAT

No.	サイズ	仕　　様	入数
181200		溶融亜鉛メッキ	50
181220		ステンレス	50

No.	サイズ	仕　　様	入数

No.	サイズ	仕　　様	入数

その他

シームグリップ

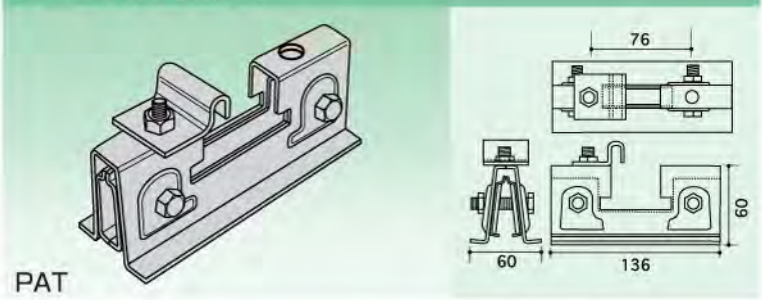

No.	サイズ	仕　　様	入数
250152	シーム溶接用	ステンレス	20

神通N-IRルーフ雪止

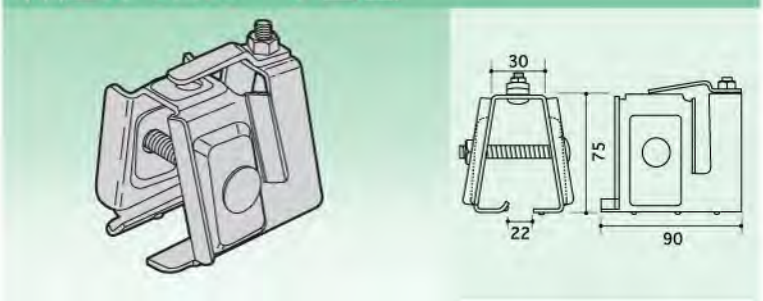

No.	サイズ	仕　　様	入数
020165	Rルーフ	溶融亜鉛メッキ	30
020167	Rルーフ	ステンレス	30

スレート用雪止

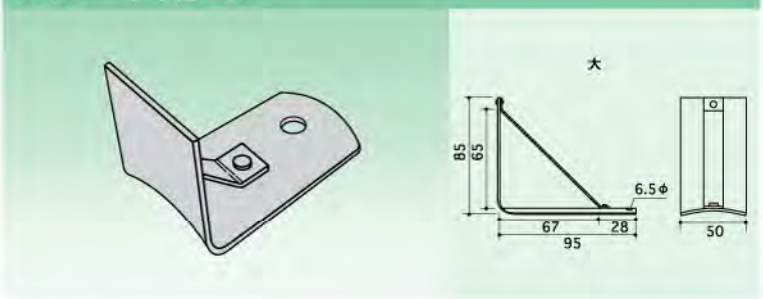

No.	サイズ	仕　　様	入数
240017	大(アングル用)	溶融亜鉛メッキ	100
240007	小	溶融亜鉛メッキ	100

浪板用

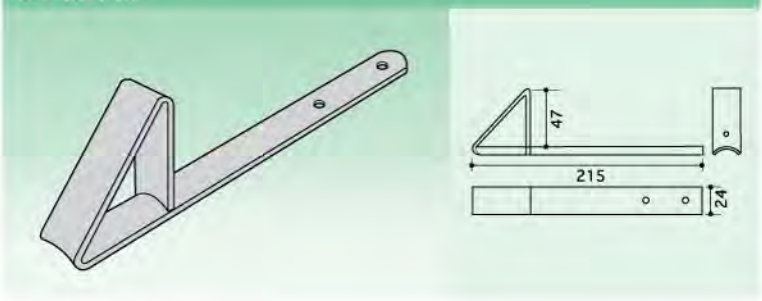

No.	サイズ	仕　　様	入数
100026		溶融亜鉛メッキ	150
100030		ステンレス	150

No.	サイズ	仕　　様	入数

ハゼ 折版333タイプ

NKR-Ⅰ

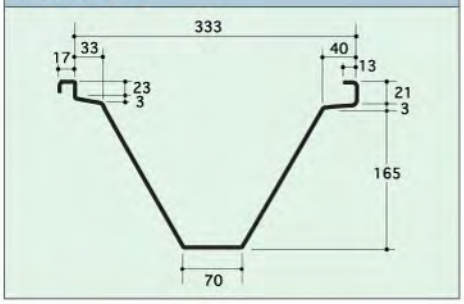

ハゼ333

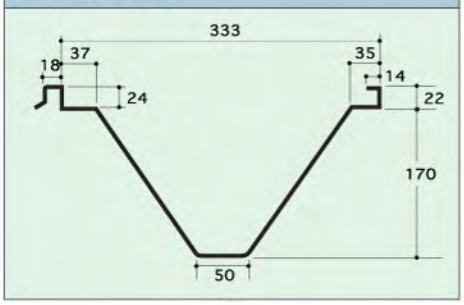

シャットⅠ

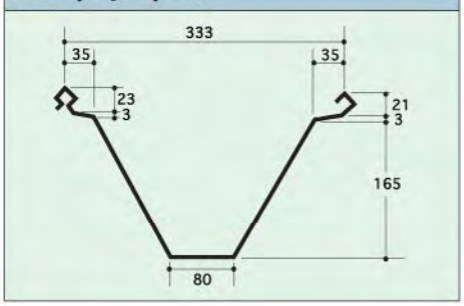

タイトフレーム

ケラバフレーム

軒先面戸

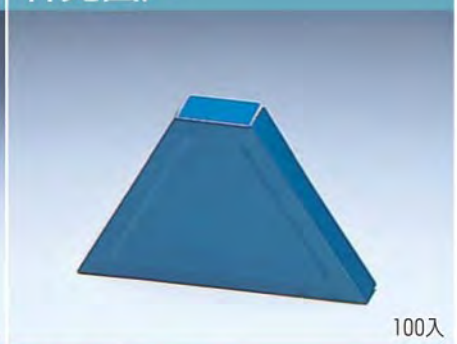

換気面戸

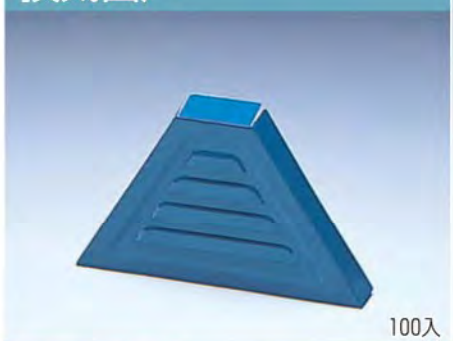

水止面戸

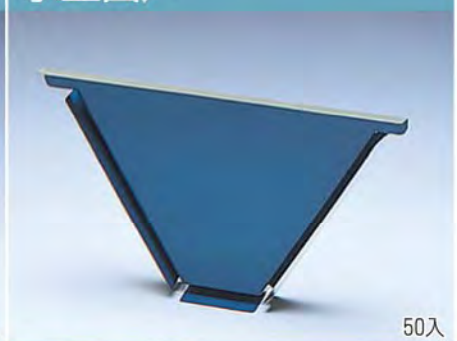

水上面戸

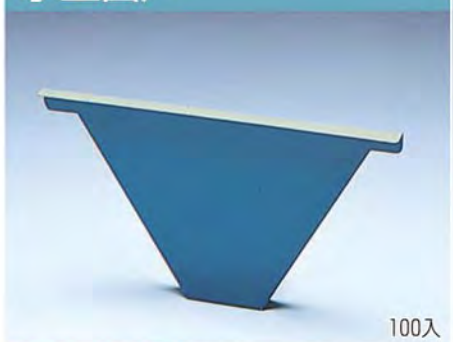

見切面戸

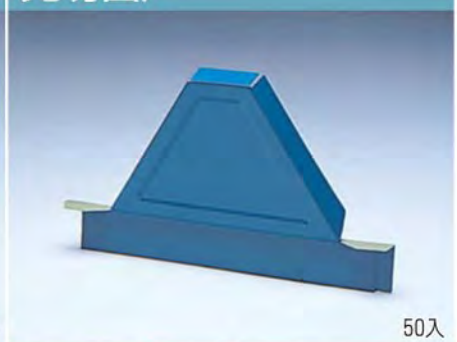

見切換気面戸

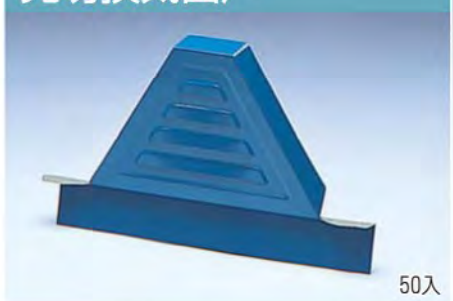

化粧フレーム

ハゼ 折版500タイプ

NKR-Ⅱ

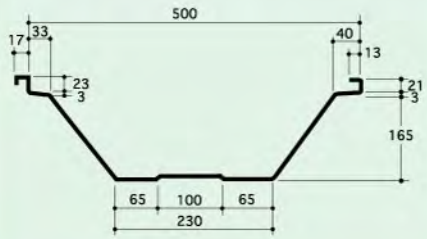

タイトフレーム

20入

ハゼ500

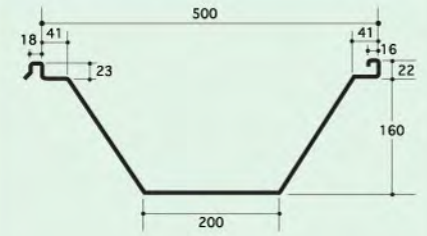

ケラバフレーム

20入

軒先面戸

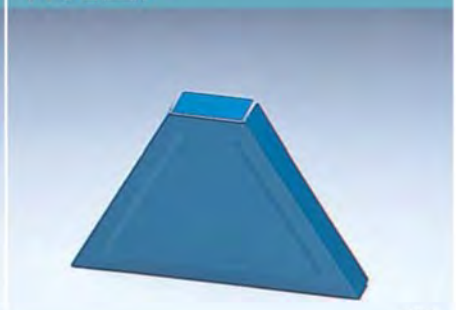

50入

シャットⅡ

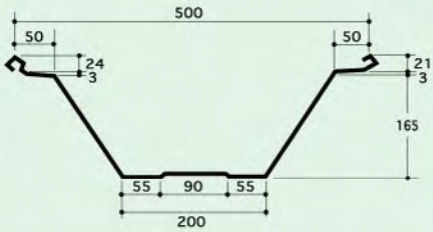

換気面戸

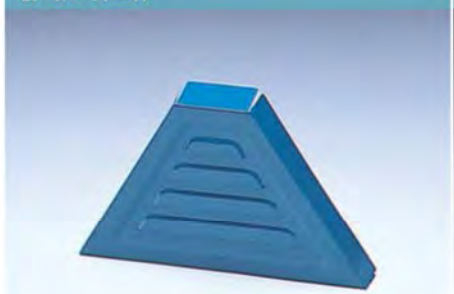

50入

水止面戸

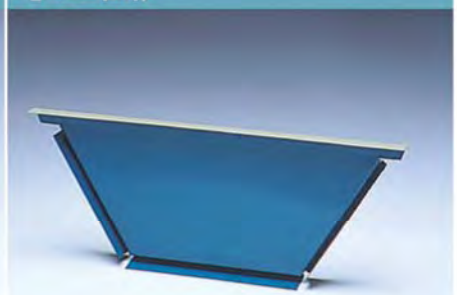

50入

丸ハゼ166タイプ

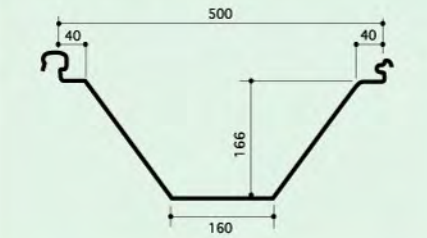

水上面戸

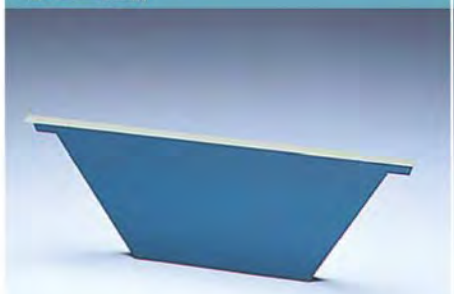

50入

見切面戸

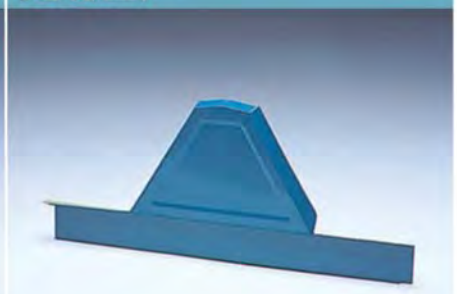

50入

見切換気面戸

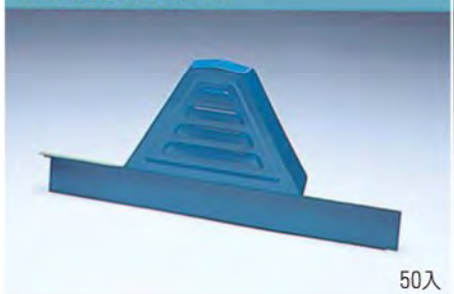

50入

化粧フレーム

100入

ハゼ 折版600タイプ

ハゼ600

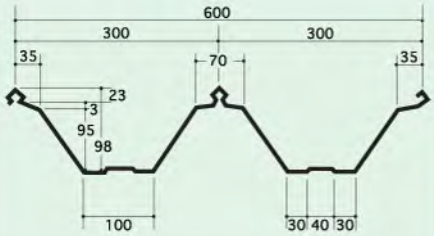

タイトフレーム

30入

角ハゼ600

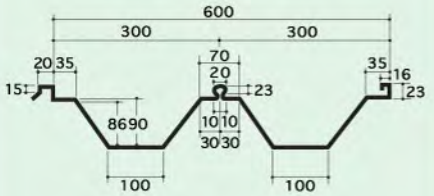

ケラバフレーム

50入

軒先面戸

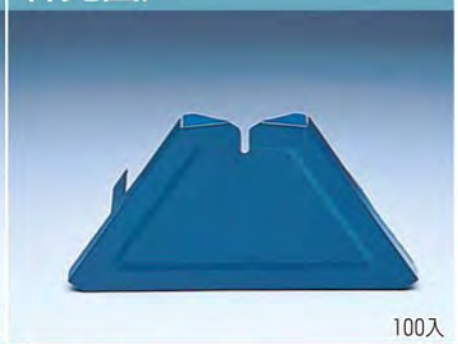

100入

90ハゼタイプ

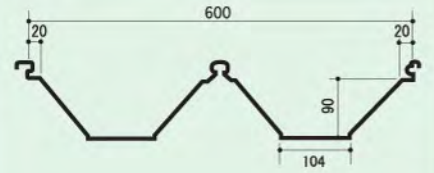

換気面戸

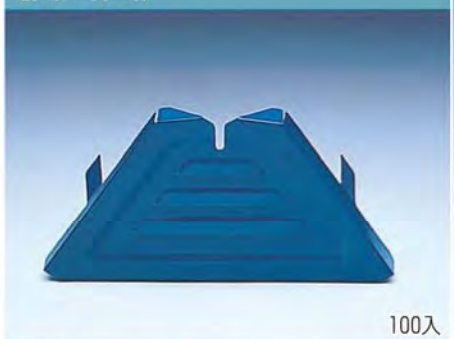

100入

水止面戸

100入

ハゼⅢ型

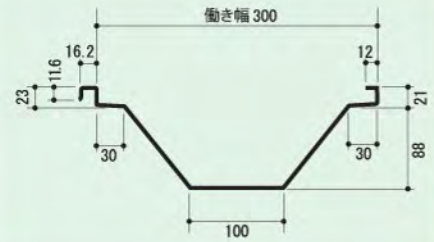

水上面戸

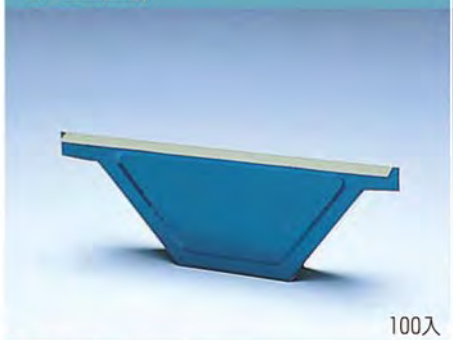

100入

見切面戸

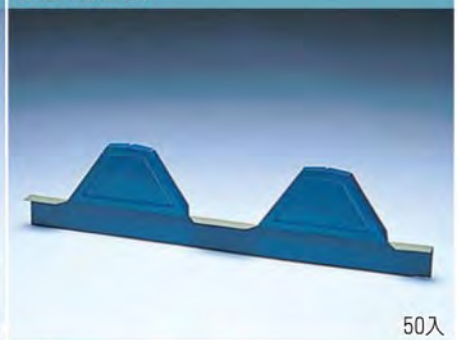

50入

見切換気面戸

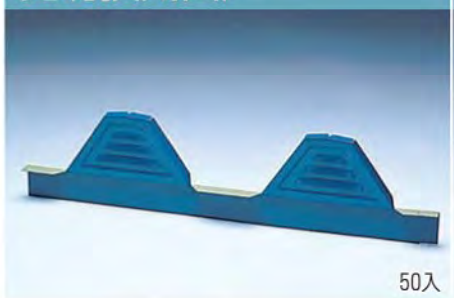

50入

化粧フレーム

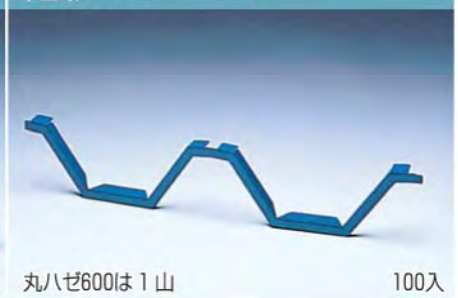

丸ハゼ600は１山

100入

折 版

88タイプ

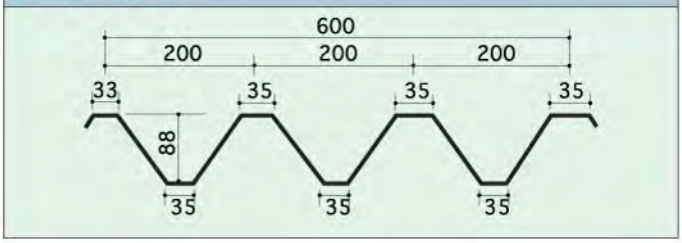

150タイプ

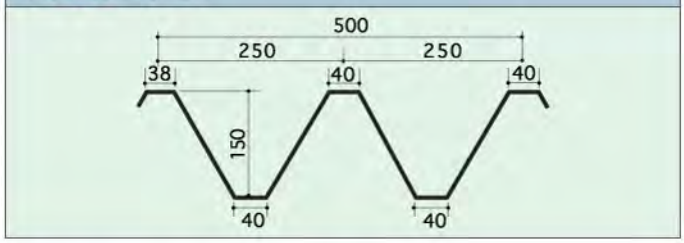

タイトフレーム

50入

軒先面戸

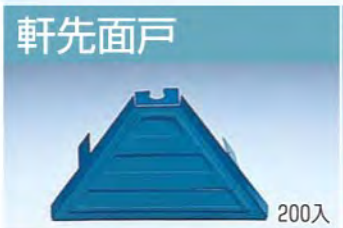

200入

換気面戸

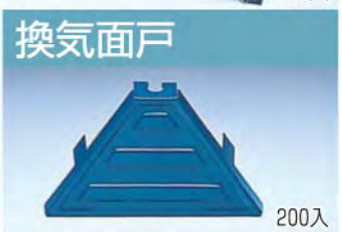

200入

水止面戸

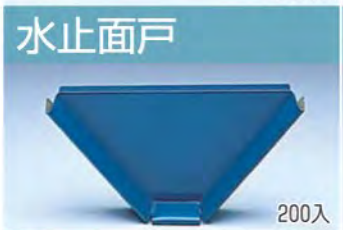

200入

水上面戸（水止裏押）

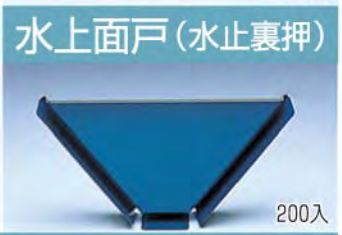

200入

見切面戸

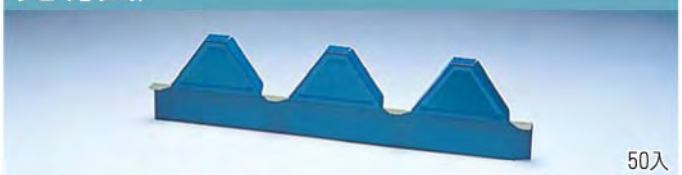

50入

見切換気面戸

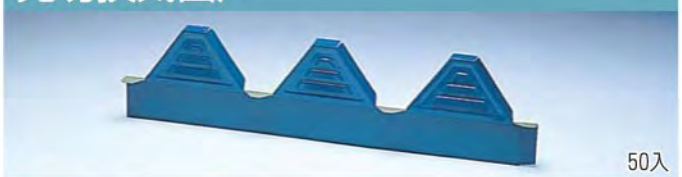

50入

棟面戸

100入

化粧フレーム

100入

タイトフレーム

30入

軒先面戸

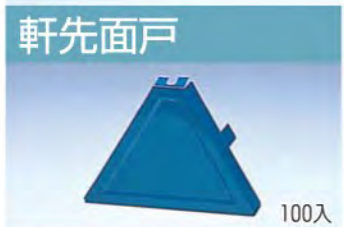

100入

換気面戸

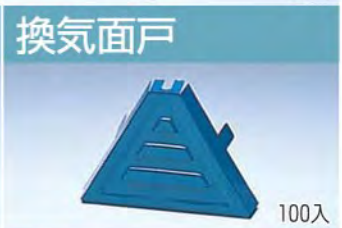

100入

水止面戸

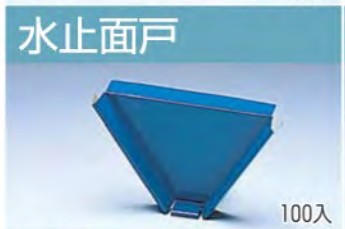

100入

水上面戸（水止裏押）

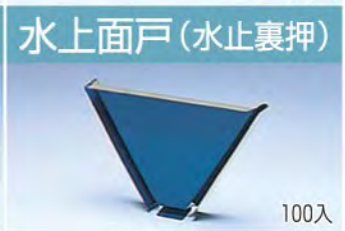

100入

見切面戸

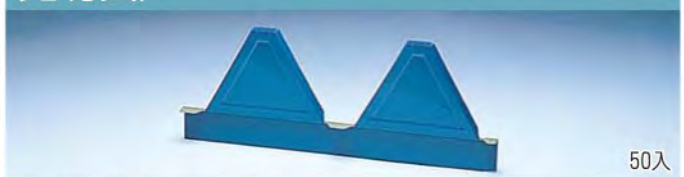

50入

見切換気面戸

50入

棟面戸

50入

化粧フレーム

100入

折 版

550タイプ

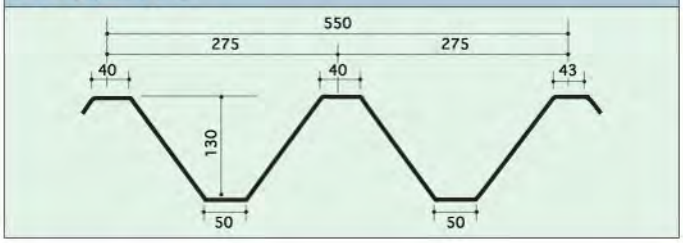

S-60タイプ

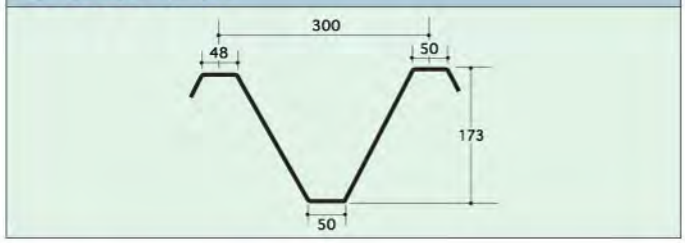

タイトフレーム

30入

タイト フレーム

三連15入

二連15入

軒先面戸

100入

換気面戸

100入

軒先面戸

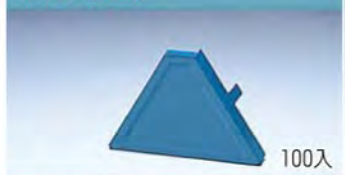

100入

換気面戸

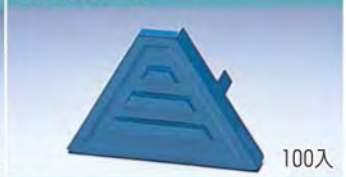

100入

水止面戸

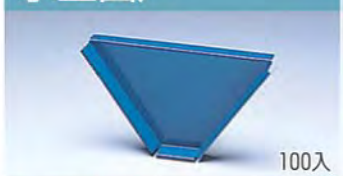

100入

水上面戸（水止裏押）

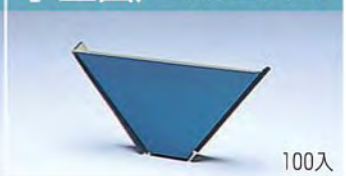

100入

水止面戸

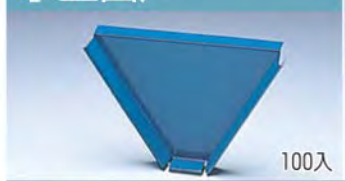

100入

水上面戸（水止裏押）

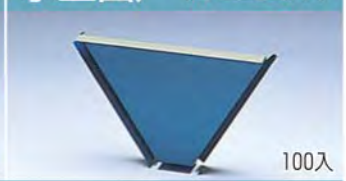

100入

見切面戸

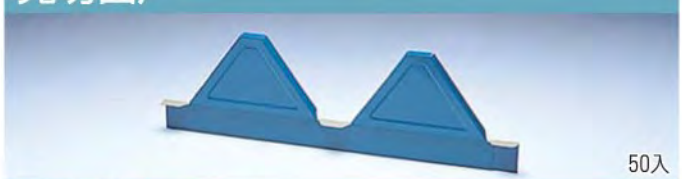

50入

見切面戸

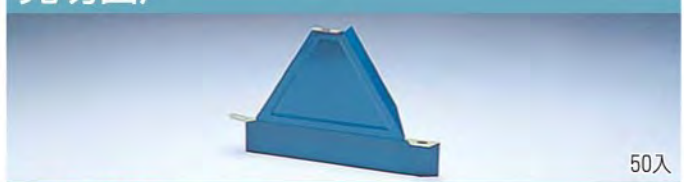

50入

見切換気面戸

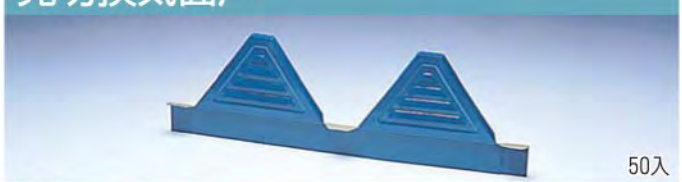

50入

見切換気面戸

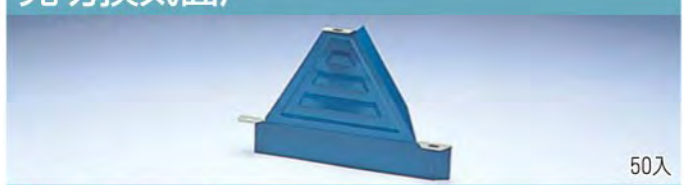

50入

棟面戸

100入

棟面戸

100入

化粧フレーム

100入

化粧フレーム

100入

折 版

66タイプ

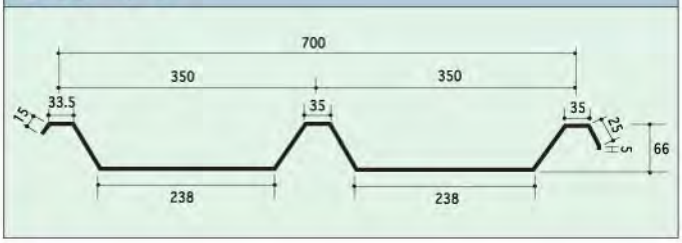

ルーフ50

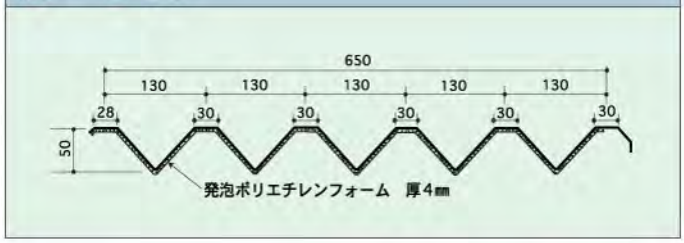

タイトフレーム

100入

軒先面戸

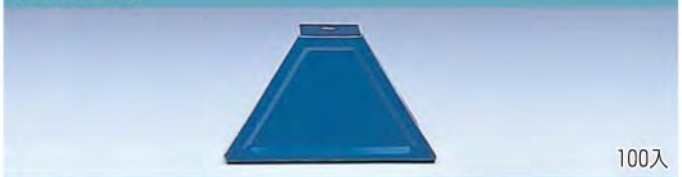

100入

水止面戸

50入

水上エプロン面戸

100入

化粧フレーム

100入

タイトフレーム

50入

サドル

300入

水止面戸

50入

エプロン面戸

50入

見切面戸

30入

ストレートグリップBTナシ

ストレートグリップBT付

ハゼ 折版 部材

インサート

サ イ ズ	入数
丸ハゼ	100
角ハゼ	100
オールステンレス	
丸ハゼ	100
角ハゼ	100

OTスティック

仕 様	入数
ユニクロメッキ	100
溶融亜鉛メッキ	100
ステンレス	100

C型インサート

サ イ ズ	入数
丸ハゼ	100
角ハゼ	100

ミニキャッチ

仕 様	入数
溶融亜鉛メッキ	100
ステンレス	100

ハゼ棟取付金具

サ イ ズ	入数
剣先ボルト付	100
剣先ボルトなし	100

スーパーキャッチ

仕 様	入数
溶融亜鉛メッキ	40
ステンレス	40

ハゼ棟取付金具 2本ボルト

サ イ ズ	入数
剣先ボルトなし	

仕 様	入数

明かり取り押え金具

サ イ ズ	入数
丸ハゼ	
角ハゼ	

折版 部材

ハゼ 単独フレーム

サイズ	入数

サイズ	入数

ハゼ 単独フレーム強力型

サイズ	入数

サイズ	入数

ボード用タイトフレーム

サイズ	入数

サイズ	入数

ボード用タイトフレーム強力型

サイズ	入数

サイズ	入数

サイズ	入数

サイズ	入数

折版 部材

ハイセット

サ イ ズ	入数
5/16 クロメート	
5/16 ラスパート	
5/16 ステンレス	
3/8 クロメート	
3/8 ラスパート	
3/8 ステンレス	

ルーフボルト

サ イ ズ	入数
M6×30	
M8×30	

ハイコーンセット

サ イ ズ	入数
5/16 クロメート	

ルーフボルト ナット付

サ イ ズ	入数
M8×75	

三点セット

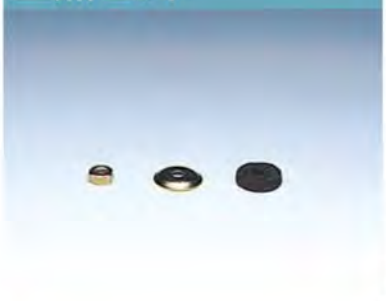

サ イ ズ	入数
5/16 クロメート	
5/16 ステンレス	
3/8 クロメート	
3/8 ステンレス	

ベンリーハット

新茶・グレー・青

サ イ ズ	入数
M6(グレーのみ)	
M8	
M8L	
M10	

四点セット

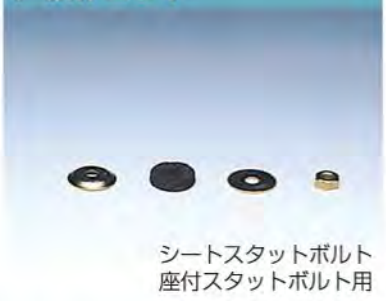

シートスタットボルト
座付スタットボルト用

サ イ ズ	入数
5/16 クロメート	
5/16 ステンレス	
3/8 クロメート	
3/8 ステンレス	

サ イ ズ	入数

五点セット

サ イ ズ	入数
5/16 クロメート	
5/16 ステンレス	

サ イ ズ	入数

折版 部材

ランドマンボルト

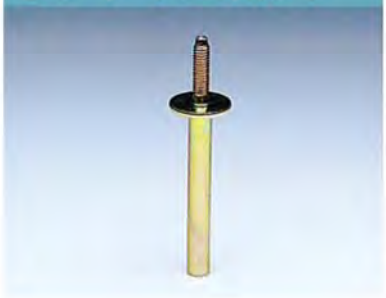

サイズ	入数
88	
150	

ハナカクシ取付金具

サイズ	入数
FB-300	30

シートスタットボルト

サイズ	入数
5/16 5～10mm用	
3/8 〃	
3/8 9～15mm用	

ハナカクシ取付金具

サイズ	入数
SPG-300	30
SPG-450	30

シートナット

サイズ	入数
3/8	

サイズ	入数

座付スタットボルト

サイズ	入数
5/16	
3/8	

サイズ	入数

フレ止アングル

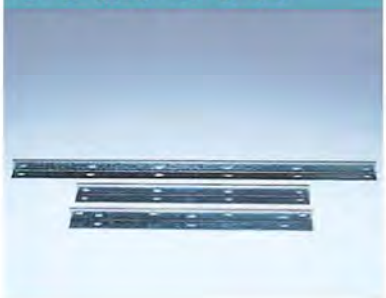

サイズ	入数
88	30
150	30
88･150兼用	30

サイズ	入数