瓦棒用

マナスル 三晃式

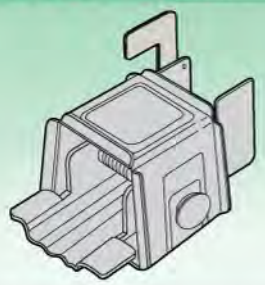

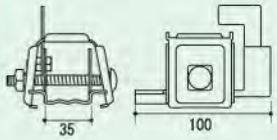

No.	サイズ	仕　　様	入数
190001	三晃式	亜鉛鉄板	60
190011	三晃式	溶融亜鉛メッキ	60
190012	三晃式	ステンレス	60

マナスル 三晃式33

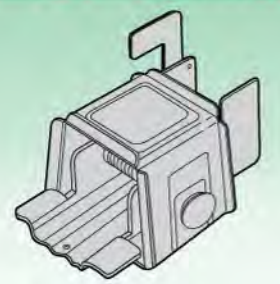

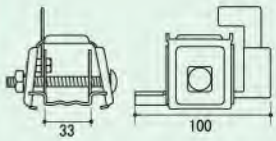

No.	サイズ	仕　　様	入数
190150	三晃式 33㎜	溶融亜鉛メッキ	60
190155	三晃式 33㎜	ステンレス	60

マナスル 耳巻式

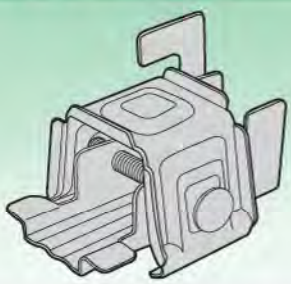

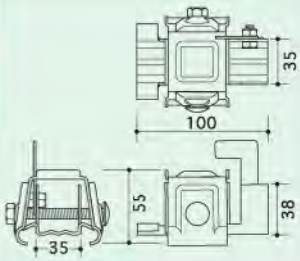

No.	サイズ	仕　　様	入数
190002	耳巻式	亜鉛鉄板	60
190032	耳巻式	溶融亜鉛メッキ	60
190013	耳巻式	ステンレス	60

マナスル 林式45

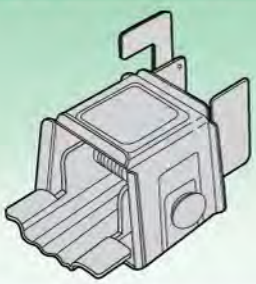

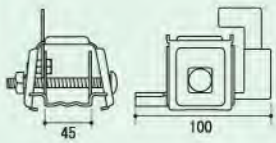

No.	サイズ	仕　　様	入数
190003	林式 45㎜	亜鉛鉄板	60
190015	林式 45㎜	溶融亜鉛メッキ	60
190014	林式 45㎜	ステンレス	60

立　山 林式55

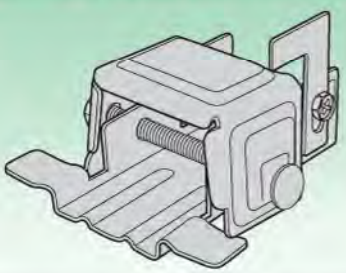

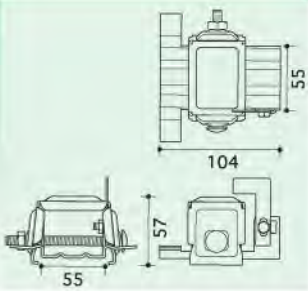

No.	サイズ	仕　　様	入数
030994	林式 55㎜	溶融亜鉛メッキ	60
030995	林式 55㎜	ステンレス	60

瓦棒用

連　峰 三晃式

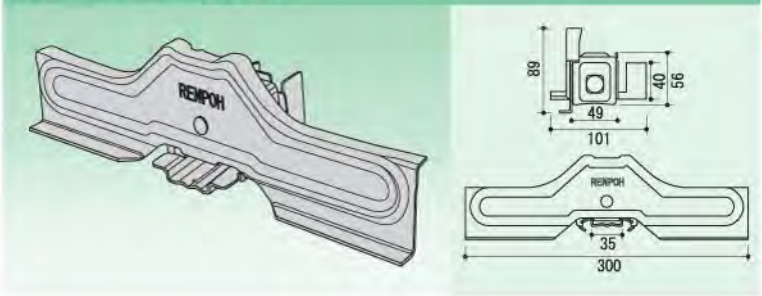

No.	サイズ	仕　　様	入数
030001	三晃式	亜鉛鉄板	30
030040	三晃式	溶融亜鉛メッキ	30
030006	三晃式	ステンレス	30

連　峰 三晃式33

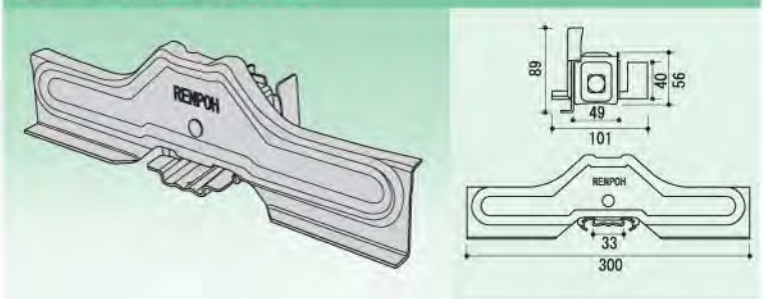

No.	サイズ	仕　　様	入数
030150	三晃式 33㎜	溶融亜鉛メッキ	30
030155	三晃式 33㎜	ステンレス	30

連　峰 耳巻式

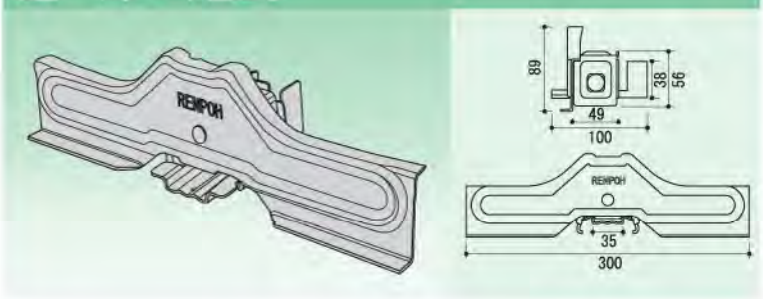

No.	サイズ	仕　　様	入数
030002	耳巻式	亜鉛鉄板	30
030012	耳巻式	溶融亜鉛メッキ	30
030007	耳巻式	ステンレス	30

連　峰 林式45

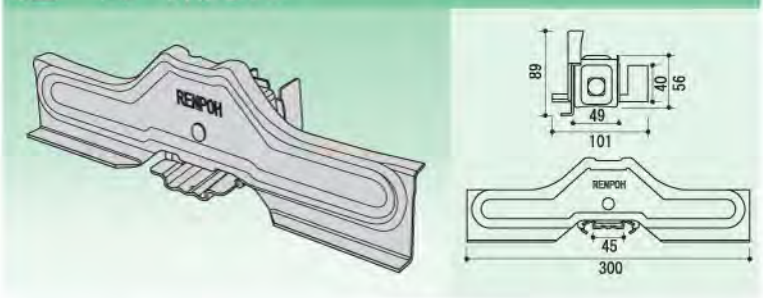

No.	サイズ	仕　　様	入数
030980	林式 45㎜	溶融亜鉛メッキ	30
030008	林式 45㎜	ステンレス	30

連　峰 林式55

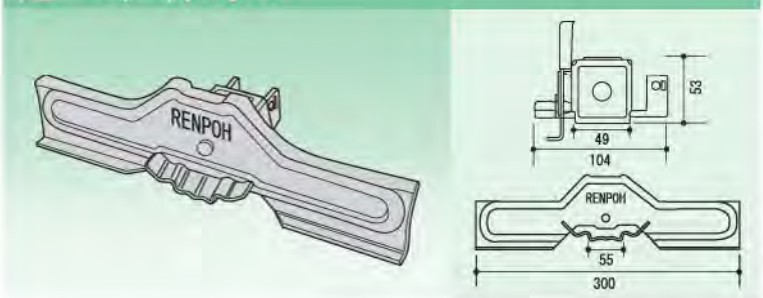

No.	サイズ	仕　　様	入数
030990	林式 55㎜	溶融亜鉛メッキ	30
030991	林式 55㎜	ステンレス	30

瓦棒用

L式スノーガード

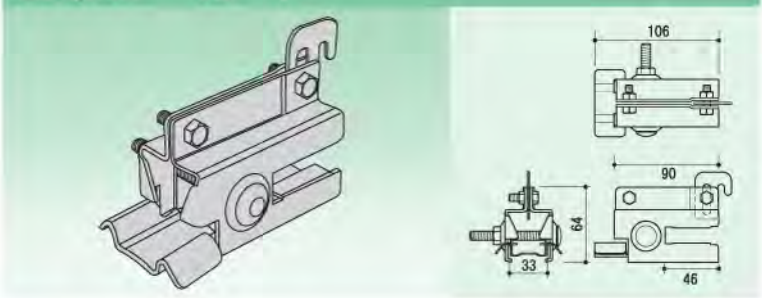

No.	サイズ	仕　　様	入数
260031	三晃式	溶融亜鉛メッキ	60
260020	三晃式	ステンレス	60
260032	林式 54㎜	溶融亜鉛メッキ	50
260021	林式 54㎜	ステンレス	50

白　山

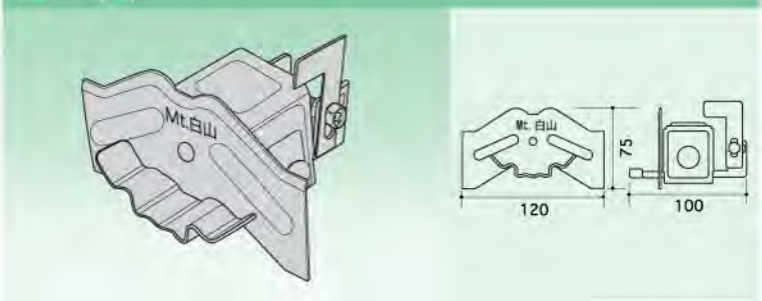

No.	サイズ	仕　　様	入数
031210	三晃式	亜鉛鉄板	60
030005	三晃式	溶融亜鉛メッキ	60
030011	三晃式	ステンレス	60
031220	耳巻式	亜鉛鉄板	60
030109	耳巻式	溶融亜鉛メッキ	60
031221	耳巻式	ステンレス	60

雪　国

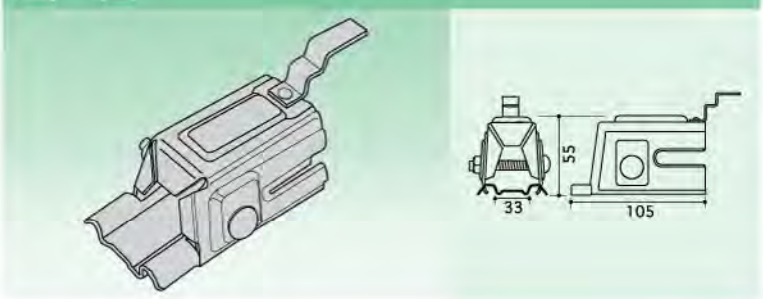

No.	サイズ	仕　　様	入数
050019	三晃式	亜鉛鉄板	50
050191	三晃式	溶融亜鉛メッキ	50
050020	三晃式	ステンレス	50

ストップフジ K-1

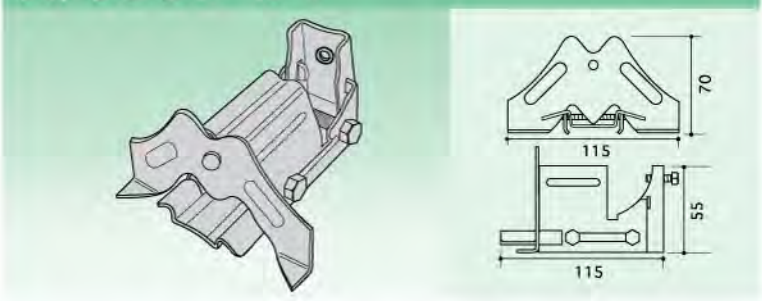

No.	サイズ	仕　　様	入数
060001	三晃式	クロメートメッキ	60
060011	三晃式	溶融亜鉛メッキ	60

ストップフジ K-2

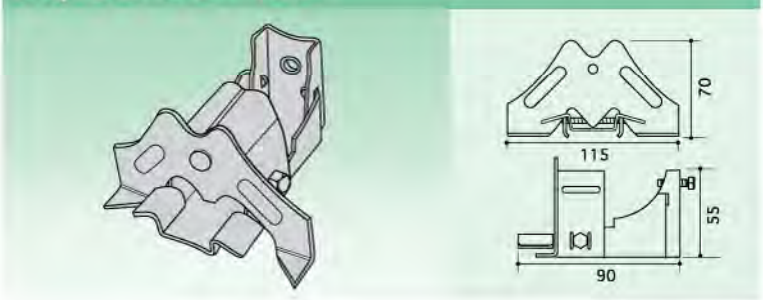

No.	サイズ	仕　　様	入数
060002	三晃式	クロメートメッキ	60
060012	三晃式	溶融亜鉛メッキ	60

瓦棒用

ストップフジ K-1 林式 羽根なし

No.	サイズ	仕　　様	入数
060004	林式 45mm	溶融亜鉛メッキ	60

マイティ

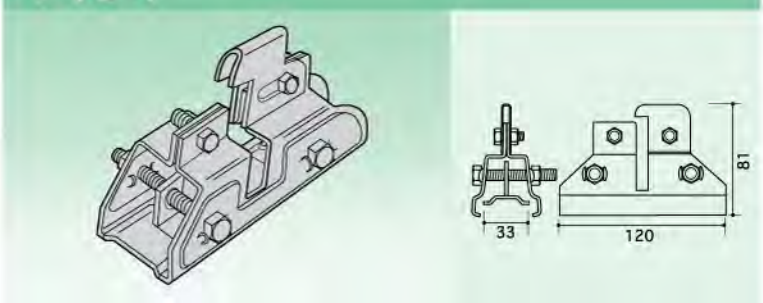

No.	サイズ	仕　　様	入数
030111	三晃式	溶融亜鉛メッキ	50

スノーストップ A

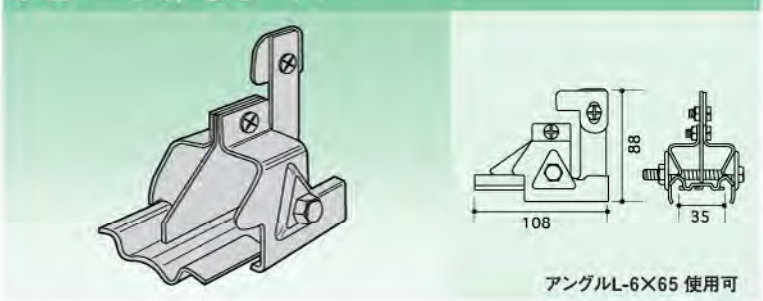

No.	サイズ	仕　　様	入数
120001	三晃式	ユニクロメッキ	60
120003	三晃式	溶融亜鉛メッキ	60
120002	三晃式	ステンレス	60

スノーストップ B

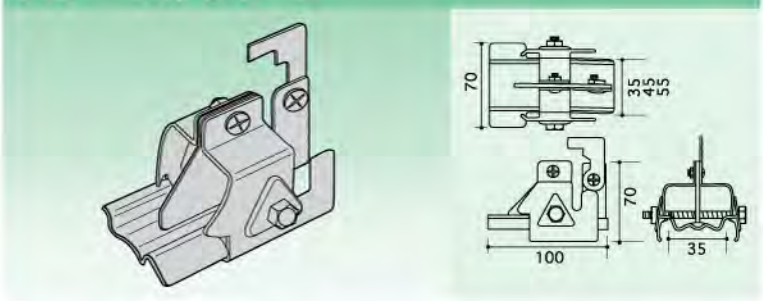

No.	サイズ	仕　　様	入数
120012	三晃式	クロメートメッキ	80
120014	三晃式	溶融亜鉛メッキ	40
120013	三晃式	ステンレス	80

スノーストップ 林式45mm

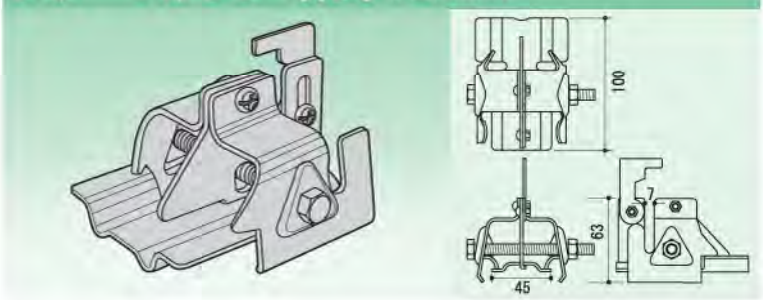

No.	サイズ	仕　　様	入数
120120	林式 45mm	溶融亜鉛メッキ	70
120054	林式 45mm	ステンレス	70

瓦棒用

スノーストップ 林式55mm

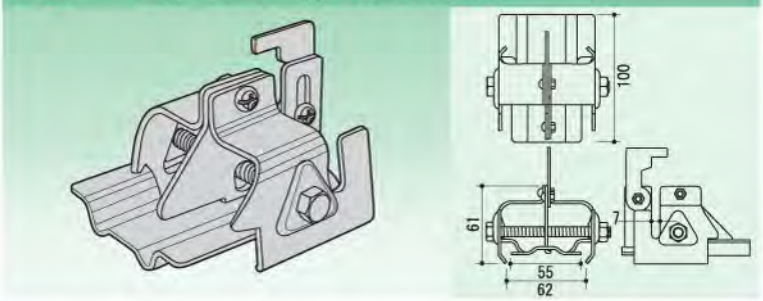

No.	サイズ	仕　　様	入数
120055	林式 55㎜	溶融亜鉛メッキ	70
120053	林式 55㎜	ステンレス	70

スノーストップ マークⅡ

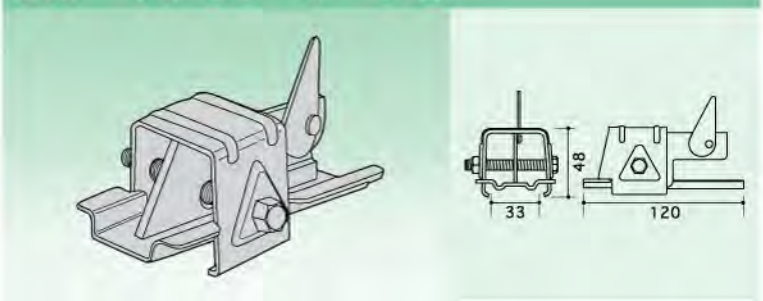

No.	サイズ	仕　　様	入数
120021	三晃式	ユニクロメッキ	80
120022	耳巻式	ユニクロメッキ	80
120023	耳巻式	ステンレス	80
120025	耳巻式	溶融亜鉛メッキ	80

スノーストップ 葺替用

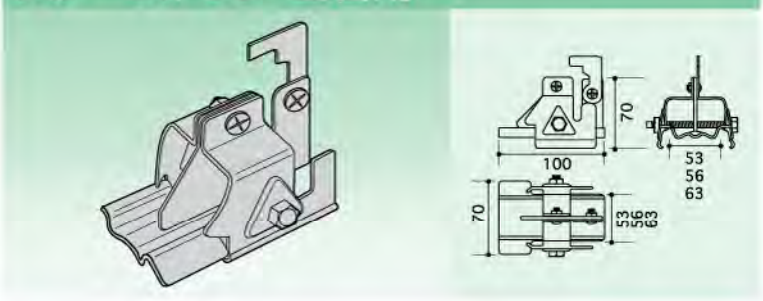

No.	サイズ	仕　　様	入数
120062	耳巻式 53㎜	溶融亜鉛メッキ	50
120064	耳巻式 53㎜	ステンレス	70
120075	耳巻式 56㎜	溶融亜鉛メッキ	70
120074	耳巻式 63㎜	溶融亜鉛メッキ	70

スピードライン

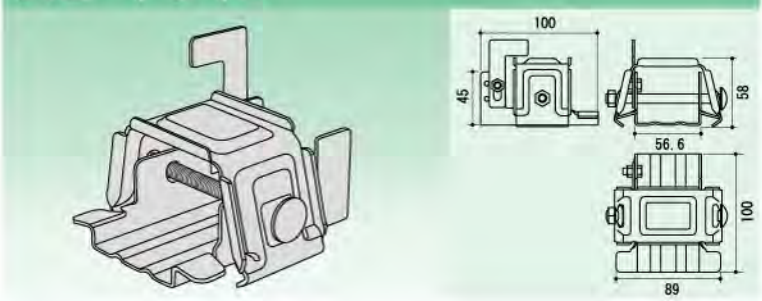

No.	サイズ	仕　　様	入数
070220	耳巻式 56㎜	溶融亜鉛メッキ	50
000210	耳巻式 56㎜	ステンレス	50

マナスル 葺替用

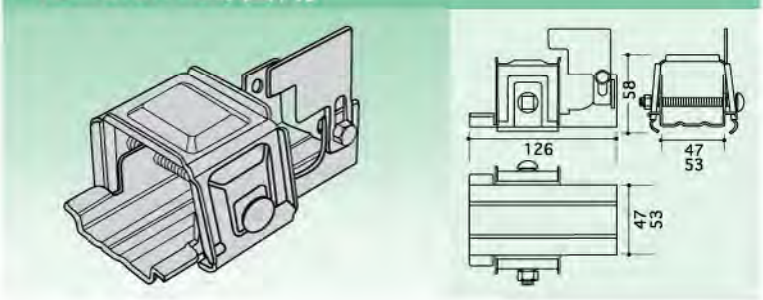

No.	サイズ	仕　　様	入数
190201	耳巻式 47㎜	溶融亜鉛メッキ	60
190005	耳巻式 53㎜	溶融亜鉛メッキ	60

瓦棒用

剣

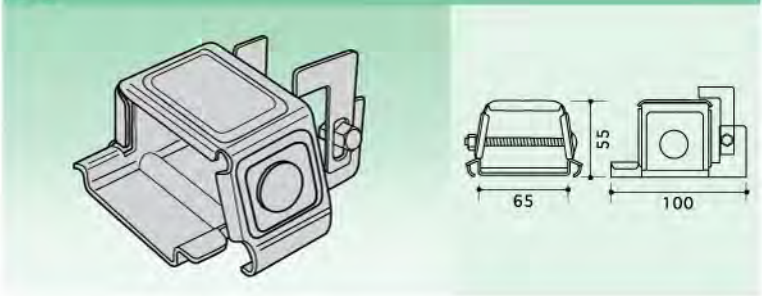

No.	サイズ	仕　　様	入数
020008	耳巻式 65㎜	溶融亜鉛メッキ	50

ニュー剣

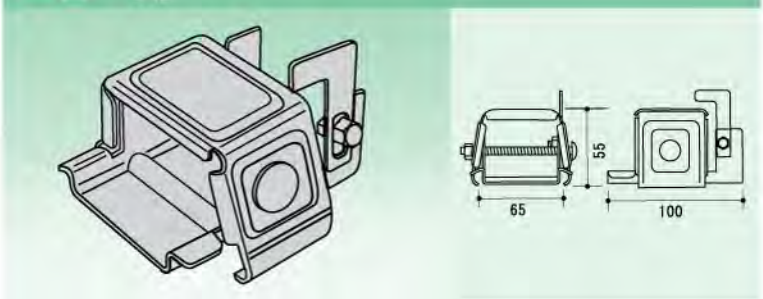

No.	サイズ	仕　　様	入数
020052	林式 65㎜	溶融亜鉛メッキ	50

芯木用雪止 W-200

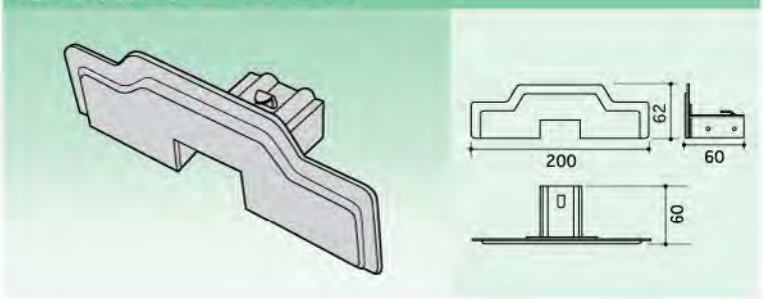

No.	サイズ	仕　　様	入数
820010	1.2×1.3	溶融亜鉛メッキ	50
820014	1.2×1.3	ステンレス	50
820011	1.3×1.5	溶融亜鉛メッキ	50
820015	1.3×1.5	ステンレス	50

芯木用雪止 W-300

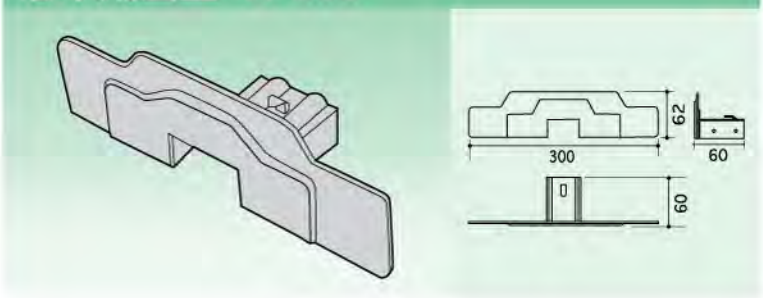

No.	サイズ	仕　　様	入数
820012	1.2×1.3	溶融亜鉛メッキ	50
820016	1.2×1.3	ステンレス	50
820013	1.3×1.5	溶融亜鉛メッキ	50
820017	1.3×1.5	ステンレス	50

No.	サイズ	仕　　様	入数

立平葺

シャトル

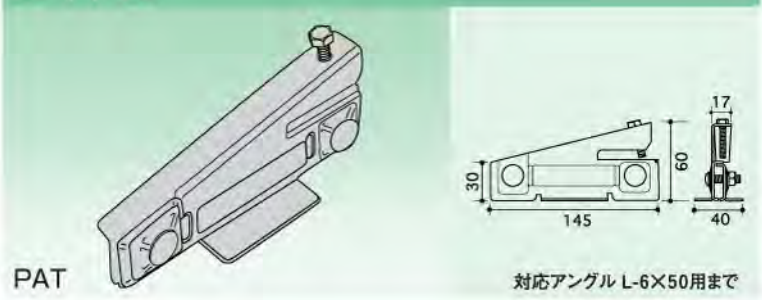

No.	サイズ	仕　　様	入数
180051	立平葺	亜鉛鉄板	50
180151	立平葺	溶融亜鉛メッキ	50
180152	立平葺	ステンレス	50
M10ボルト仕様			
180157	立平葺	溶融亜鉛メッキ	50

P,Pシャトル

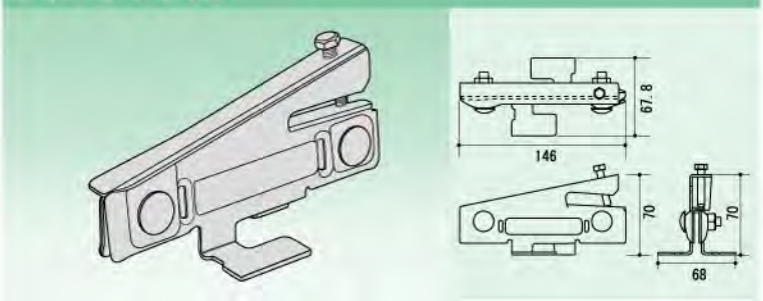

No.	サイズ	仕　　様	入数
180147	立平葺	溶融亜鉛メッキ	50
180148	立平葺	ステンレス	50

はぜのすけ アングル用

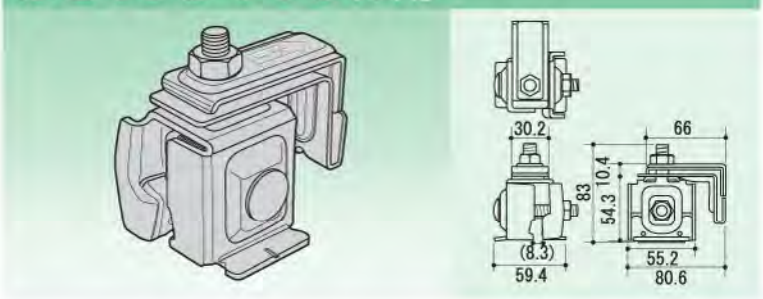

No.	サイズ	仕　　様	入数
093040	立平	溶融亜鉛メッキ	40
093041	立平	ステンレス	40

はぜのすけ S&W 240

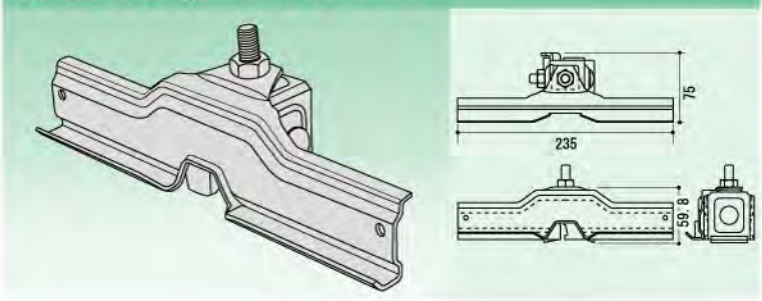

No.	サイズ	仕　　様	入数
093000	立平葺	溶融亜鉛メッキ	30

オメガルーフ雪止

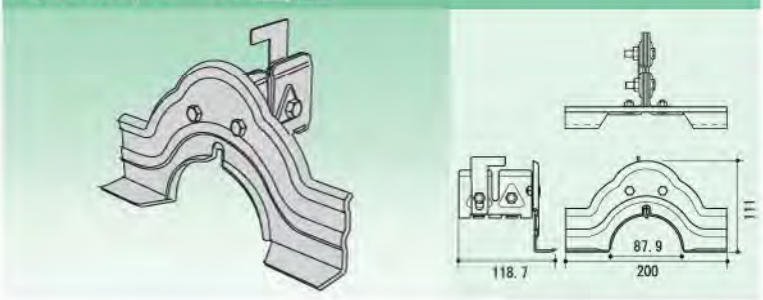

No.	サイズ	仕　　様	入数
000300	オメガルーフ	溶融亜鉛メッキ	30
000311	オメガルーフ	ステンレス	30

立平葺

スノーストップ 立平 大

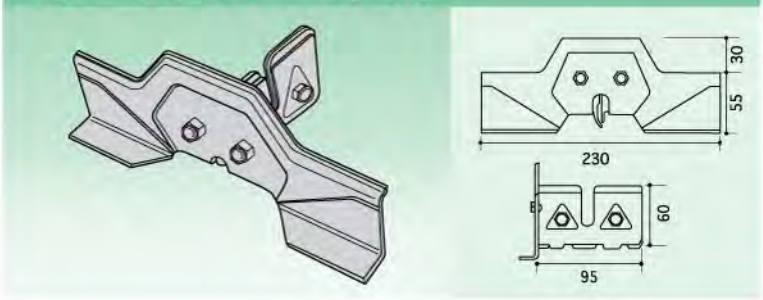

No.	サイズ	仕　　様	入数
120045	立平葺	クロメートメッキ	50
120060	立平葺	溶融亜鉛メッキ	50

スノーストップ 立平 中

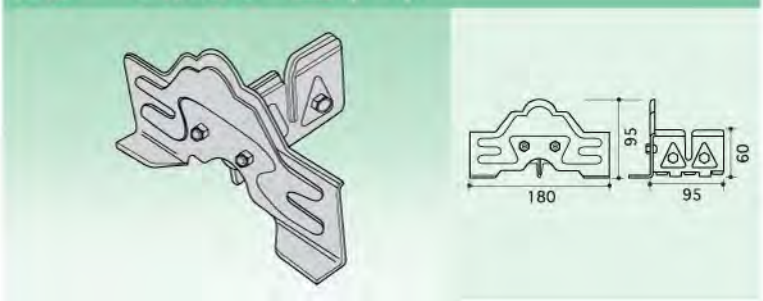

No.	サイズ	仕　　様	入数
120043	立平葺	クロメートメッキ	60
120046	立平葺	溶融亜鉛メッキ	60
120044	立平葺	ステンレス	60

スノーストップ 立平 中 アングル止

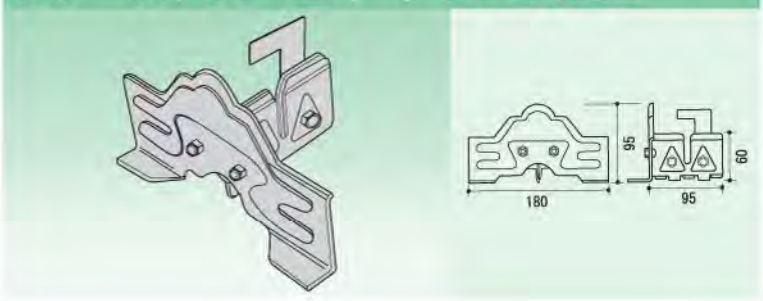

No.	サイズ	仕　　様	入数
120103	立平葺	溶融亜鉛メッキ	60
120049	立平葺	ステンレス	60

スノーストップ 立平 小

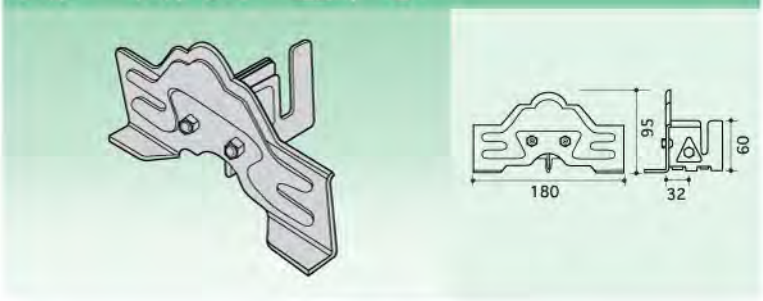

No.	サイズ	仕　　様	入数
120041	立平葺	クロメートメッキ	60
120047	立平葺	溶融亜鉛メッキ	60
120042	立平葺	ステンレス	60

スノーストップ 立平 アングル止

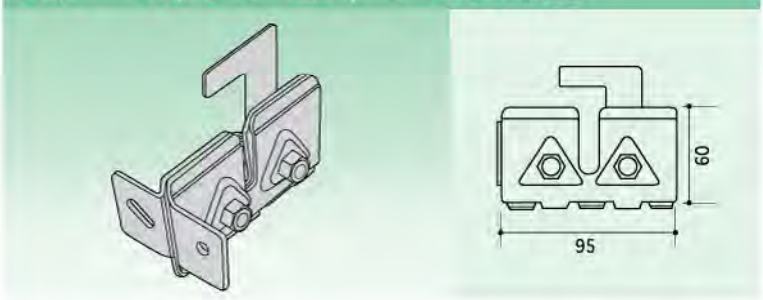

No.	サイズ	仕　　様	入数
120081	立平葺	溶融亜鉛メッキ	50
120082	立平葺	ステンレス	50

立平葺

雪国 立平 大

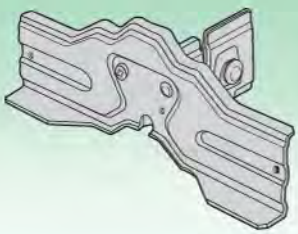

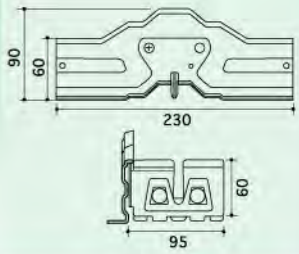

No.	サイズ	仕　　様	入数
050220	立平葺	亜鉛鉄板	30
050221	立平葺	溶融亜鉛メッキ	30
050222	立平葺	ステンレス	30

雪国 立平 中

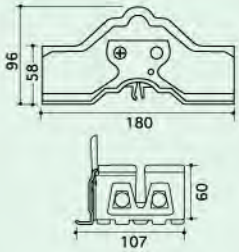

No.	サイズ	仕　　様	入数
050210	立平葺	亜鉛鉄板	30
050211	立平葺	溶融亜鉛メッキ	30
050212	立平葺	ステンレス	30

雪国 立平 小

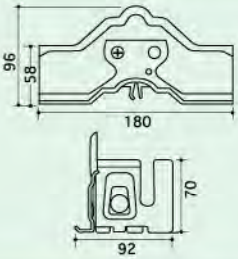

No.	サイズ	仕　　様	入数
050200	立平葺	亜鉛鉄板	30
050201	立平葺	溶融亜鉛メッキ	30
050202	立平葺	ステンレス	30

No.	サイズ	仕　　様	入数

No.	サイズ	仕　　様	入数

嵌合式立馳葺用雪止金具

エテルナ

アングルタイプ・羽根タイプ

特長

- アングルタイプに加え、200㎜の羽根タイプをご用意致しました。
- 2点ボルト締めで安定度、強度共抜群となっています。
- モダンな立馳葺の美観を損なわないデザインとなっています。

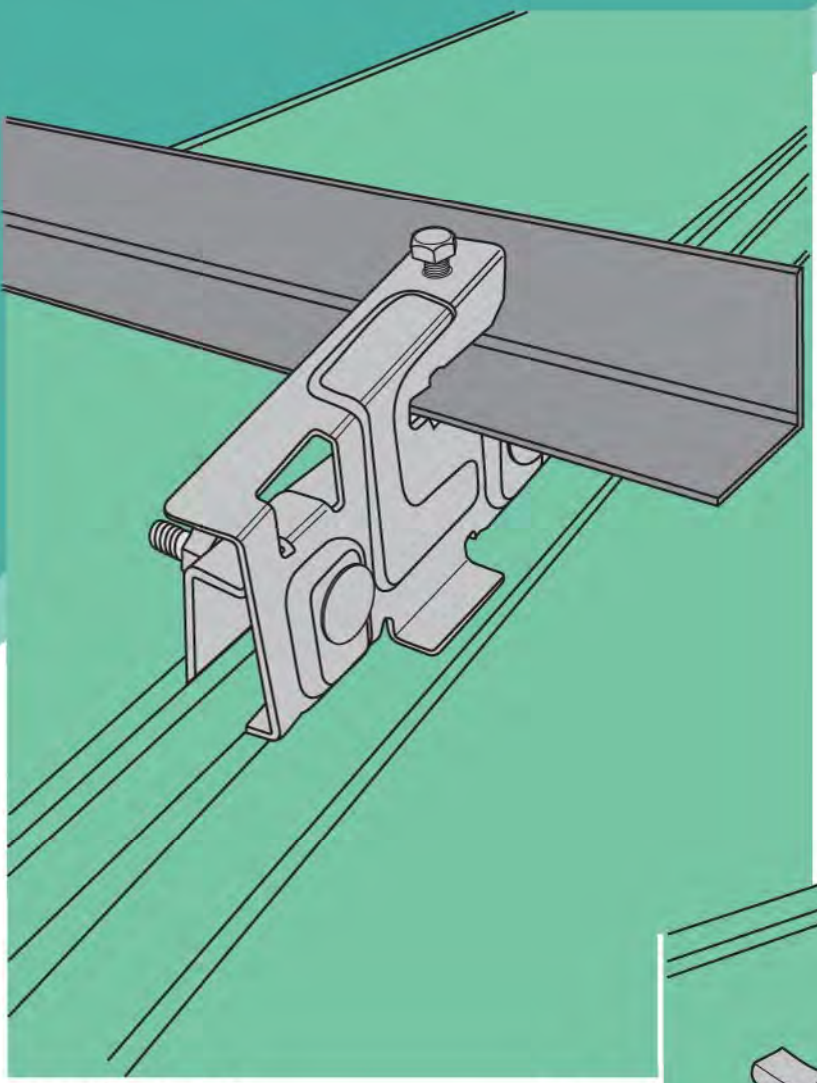

アングルタイプ

棟取付金具

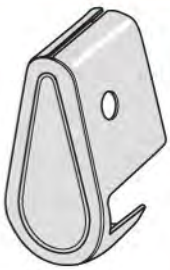

サンバナ

エプロン

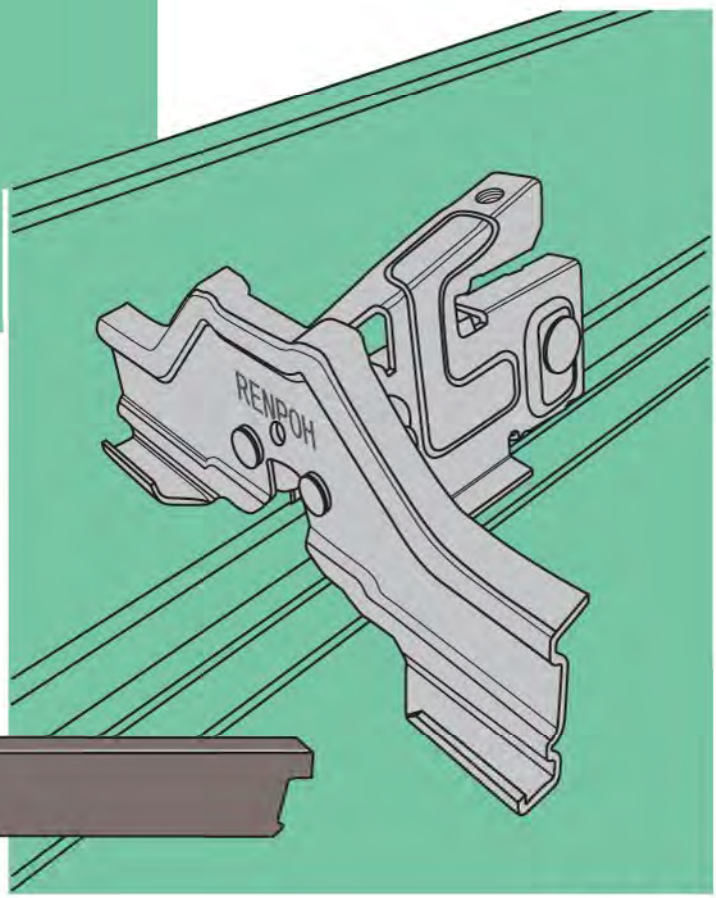

羽根タイプ

立馳葺

エテルナ羽根付 立平

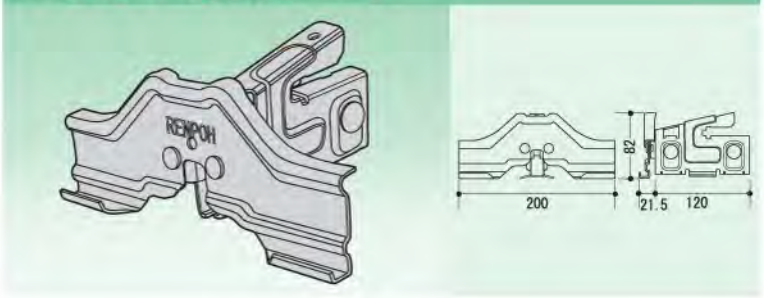

No.	サイズ	仕　　様	入数
000506	W200	溶融亜鉛メッキ	30
000507	W200	ステンレス	30

エテルナアングル用 立平

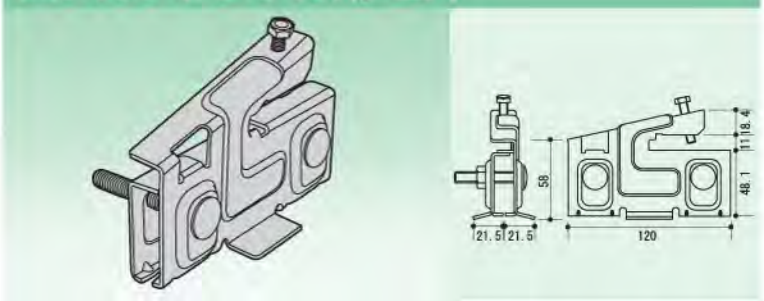

No.	サイズ	仕　　様	入数
000500		溶融亜鉛メッキ	40
000501		ステンレス	40

エテルナ羽根付 クイックルーフ

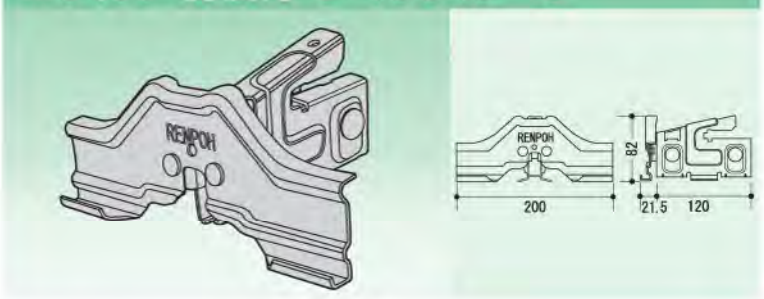

No.	サイズ	仕　　様	入数
000566	W200	溶融亜鉛メッキ	30
000567	W200	ステンレス	30

エテルナアングル用 クイックルーフ

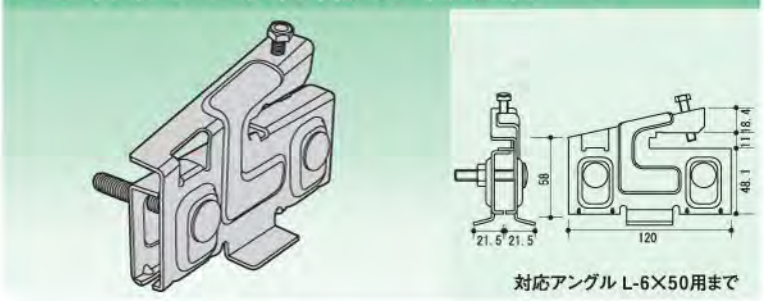

対応アングル L-6×50用まで

No.	サイズ	仕　　様	入数
000560		溶融亜鉛メッキ	40
000561		ステンレス	40

フィットルーフ アングル用

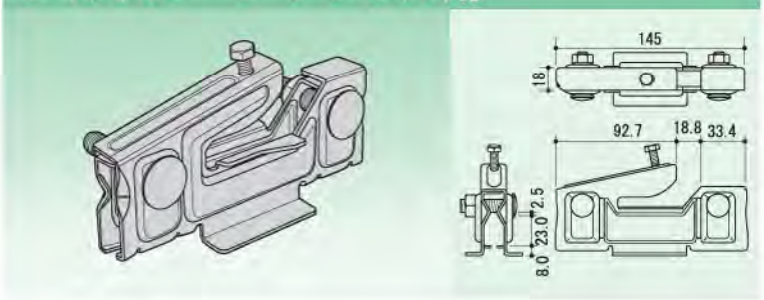

No.	サイズ	仕　　様	入数
000650	フィットルーフ	溶融亜鉛メッキ	40
000656	フィットルーフ	ステンレス	40

立馳葺

フィットルーフ W240

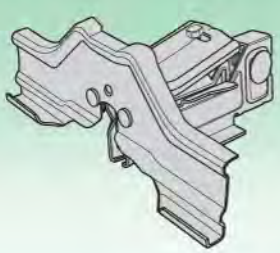

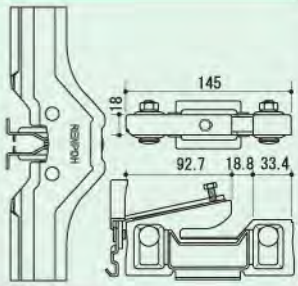

No.	サイズ	仕　　様	入数
000670	フィットルーフ	溶融亜鉛メッキ	30
000671	フィットルーフ	ステンレス	30

No.	サイズ	仕　　様	入数

No.	サイズ	仕　　様	入数

No.	サイズ	仕　　様	入数

No.	サイズ	仕　　様	入数