施工ツール・試験機

施工ツール関連

アンカー打込機 SD ……110

アンカーハンマー AH ……112

サンコーワブラシ H/AW ……112

ダストポンプ P ……112

トルクレンチ
ロングソケット ……112

ハンドホルダー ……113

ボードクイッカー BQ ……115

クイックサンコー
ヌッキー SNK ……115

マシンホルダー ……116

アタッチメント ……118

ソケット ……119

アンカー試験機関連

テクノテスター
シリーズ概要 ……120

テクノテスター AT-10DⅡ ……121

テクノテスター AT-200/AT-30DⅡ ……122

テクノテスター KT ……124

テクノテスター RT ……125

D 筋チャック DCH ……126

テクノテスター
グラフポータブル ……127

特長

オールアンカー® 専用電動油圧マシン

SD-365R

- 安全・確実・快適なオールアンカー施工を実現
- 狭い場所や天井にも簡単に施工が可能
- 打ち損じがなく、取付部位の破損やねじ部の損傷を防止
- 360°回転ヘッドでコーナー部分や空間の狭い箇所の施工に最適
- アンカー打込機とプッシュナットがしっかりと固定されるバネ付き

[用途]

オールアンカー C／SC／316SC／C-D 施工用

施工方法

打込前 オールアンカー® にプッシュナットをセットし下孔へ挿入

スイッチを入れると
ピストンが芯棒を押し込み、
アンカーを打ち込む！

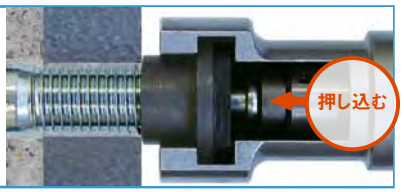

打込後 約 3 秒 で打込み完了 ※当社実験値 (C-2013/SD-365R 使用)

施工例

■ 狭い場所でも施工可能

■ 天井もらくらく施工

■ L 型ヘッドが 360°自由に動くため、コーナー部分や空間の狭い箇所の施工に最適 (SD-308R-LH)

■ ねじ部損傷もなく打ち損じもない

各部の名称

1. モーター
2. カーボンブラシ※本体内部
3. スイッチ
4. ロックピン
5. ポンプケース
6. オイルプラグ(6mm 六角レンチ使用)
7. シリンダー
8. リリースバルブ
9. ハウジング
10. ピストン
11. ハンドル取付部(L 型ヘッドのみ)

● SD-365R

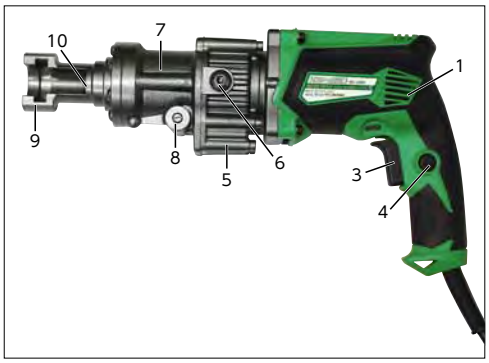

● SD-308R-LH (L 型ヘッド)

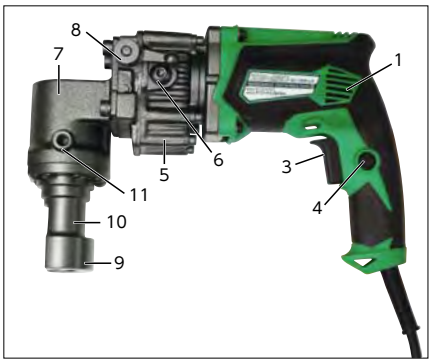

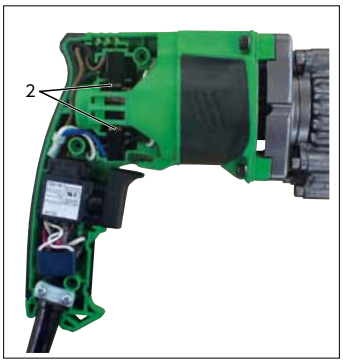

仕様

型式			
	SD-365R	SD-308R-LH	SD-321R-CL
適用範囲	オールアンカー C・SC・316SC・C-D M6 ～ M20、W3/8、W1/2、M8D ～ M20D		
電源・電流	単相交流　100V　50/60Hz　10.5A 回		リチウムイオン電池：DC14.4V 容量：3.0Ah
施工時間	約 3 秒※1	約 3 秒※1	約 6 秒※1
外形寸法 (L) × (W) × (H) mm	365 × 89 × 200	308 × 103 × 201	321 × 86 × 256
質量	4.0kg	5.0kg	3.9kg (蓄電池含む)
標準付属品	・プッシュナット PN-M16 ・スパナ ・6mm 六角レンチ ・油圧オイル ・プラスチック収納ケース ・サイドハンドル(SD-308R-LH のみ)		・プッシュナット PN-M16 ・スパナ ・6mm 六角レンチ ・油圧オイル ・充電器(7BPC14415LI) ・蓄電池(7BPC14430LI) ・プラスチック収納ケース
標準価格 (税抜き)	134,000 円	160,000 円	198,000 円

※ 1 …コンクリート強度 Fc=30N/mm^2、オールアンカー C-2013 を使用した当社調べによる実測値です。

■施工上の注意点

本機で使用できるコンクリート強度は、Fc=30N/mm^2 までとなっています。これを超える高強度コンクリートで使用される場合は、取扱説明書をお読みください。

プッシュナット

実用新案登録済

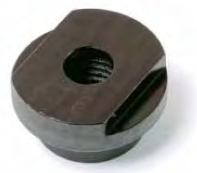

標準価格 1,200円(税抜き)

品　番	適合サイズ
PN-M 6	C-M 6 (C-645 使用不可)
	SC-M 6・316SC-M6 (SC-645・316SC-645 使用不可)
PN-M 8	C-M 8 (C-840・850 使用不可)
	SC-M 8・316SC-M8 (SC-840・850・316SC-850 使用不可)
PN-M10	C-M10
	SC-M10・316SC-M10
PN-M12	C-M12
	SC-M12・316SC-M12
PN-M16 (標準付属)	C-M16 (C-1619 使用不可)
	SC-M16・316SC-M16

品　番	適合サイズ
PN-M20	C-M20 (C-2023 使用不可)
	SC-M20 (SC-2023 使用不可)
PN-W30	C-W3/8
	SC-3060
PN-W40	C-W1/2
	SC-4070
PN-M 8D	C-M 8D (C-850D 使用不可)
PN-M10D	C-M10D
PN-M12D	C-M12D
PN-M16D	C-M16D
PN-M20D	C-M20D

＊ご注意　お求めの際には、適合サイズをお確かめのうえ、ご購入ください。

施工関連ツール

あと施工アンカー施工工具
アンカーハンマー　AH タイプ

単位：円　単位：kg　単位：mm

品　番	標準価格（税抜き）	重量	打撃面幅	ヘッド部寸法	全長
AH-11G	3,500	1.1	42	95	210
AH-13G	3,750	1.3	45	97	215
AH-15G	4,000	1.5	46	105	245

孔内の切粉清掃用ブラシ（手動用）
サンコーワブラシ　H タイプ
（ナイロンブラシ）

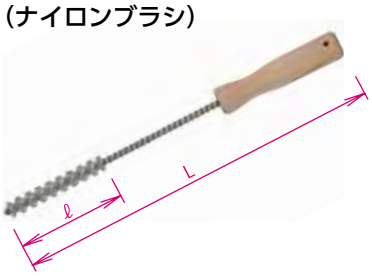

単位：円　単位：mm

品　番	標準価格（税抜き）	適合商品	適応穿孔径	ブラシ長さ ℓ	全長 L
H-0910	990	接着系アンカー	9 ～ 10	80	250
H-1213	990		12 ～ 13		305
H-1415	990		14 ～ 15	90	320
H-1618	990		16 ～ 18	130	390
H-1920	1,230		19 ～ 20		465
H-2223	1,350		22 ～ 23	150	
H-2425	1,350		24 ～ 25		
H-2628	1,350		26 ～ 28		490
H-3032	1,670		30 ～ 32	200	550
H-3435	1,670		34 ～ 35		625

・MU アンカーは AW タイプをご使用ください。

孔内の切粉清掃用ブラシ（手動用）
接着系アンカー（打込み式）用
サンコーワブラシ　AW タイプ
（金属ワイヤーブラシ）

単位：円　単位：mm

品　番	標準価格（税抜き）	適合商品	適合穿孔径
AW-　8	1,600	MU アンカー	9.5
AW-10	1,740		12・12.5
AW-13	1,740		15・16
AW-16	1,740		19・20
AW-20	1,740		22・23

孔内の切粉清掃用
ダストポンプ
P タイプ

単位：円　単位：mm

品　番	標準価格（税抜き）	適応穿孔径
P-1	1,400	6.4 ～ 22.0
P-3	1,200	3.4 ～ 13.0

トルコンアンカー施工用
トルクレンチ TW-TCW
ロングソケット LS-SET

単位：円　単位：mm　単位：N・m

品　番	標準価格（税抜き）	差込角	トルク調整範囲	適合タイプ	適合サイズ（ねじの呼び）
TW-TCW	オープン	9.5（3/8″）	19 ～ 110	TCW/STCW/TCW-D TCC/VM/AW-BW SAW-BW/AW-B	M10・M12 M16 W3/8・W1/2

単位：円　単位：mm

品　番	標準価格（税抜き）	差込角	二面幅	適合タイプ	適合サイズ（ねじの呼び）
LS-SET（17・19・24）	2,200	9.5（3/8″）	17	TCW/STCW/TCW-D TCC/VM/AW-BW SAW-BW/AW-B	M10
			19		M12・W1/2
			24		M16

エーエルシーアンカー AX めねじ施工用
AX シメボルト

単位：円　単位：mm

品　番	標準価格（税抜き）	プレート外径	六角ボルト
AX-M　6SB	1,600	34	M　6 × 30（ユニクロ）
AX-M　8SB			M　8 × 35（ユニクロ）
AX-M10SB			M10 × 40（ユニクロ）
AX-W30SB			W3/8 × 40（黒染）

ハンドホルダー

オールアンカー施工用
AL-H タイプ

単位：円　単位：mm

品　番	標準価格（税抜き）	全長	スライド寸法	適合タイプ	適合サイズ（ねじの呼び）
AL- 608H	3,360	246	26	C/SC/C-D CF/B	M 6・M 8・W5/16
AL-1012H	4,200	269	34		M10・M12・W3/8・W1/2
AL-1600H	4,620	302	42		M16
AL-2000H	5,460				M20

グリップアンカー施工用
GA-H タイプ

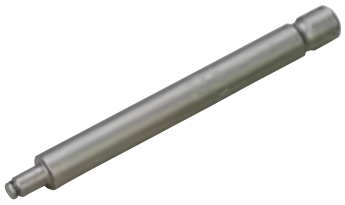

単位：円　単位：mm

品　番	標準価格（税抜き）	全長	適合タイプ	適合サイズ（ねじの呼び）
GA-20H	700	140	GA/SGA GA-D	M 6・W1/4
GA-25H	840			M 8・W5/16
GA-30H	1,000	145		10M・10ML・30・30L
GA-30SH	1,000	145		10MS・30S
GA-40H	1,200	140		M12・W1/2
GA-50H	1,540	150		M16・W5/8
GA-60H	2,240			M20・W3/4
GA-70H	3,080			M22・W7/8
GA-80H	3,640			M24・W1
GA-303035H	1,000	160	GA/SGA	3030・3035

グリップアンカー施工用
ねじ込み式
GA-MH タイプ

単位：円　単位：mm

品　番	標準価格（税抜き）	全長	適合タイプ	適合サイズ（ねじの呼び）
GA-10MH-55	1,000	55	GA SGA GA-D	M10
GA-12MH-55	1,250			M12
GA-16MH-55	1,400			M16
GA-20MH-55	2,250			M20
GA-30WH-55	1,000			W3/8
GA-40WH-55	1,250			W1/2

使用上の注意

グリップアンカーを打込む際には必ず、ねじ込み部を最後までねじ込んでください。ねじ込み不足で、施工を行いますと、アンカーのねじ部を痛めます。

シーティーアンカー施工用
CT-H タイプ

単位：円　単位：mm

品　番	標準価格（税抜き）	全長	適合タイプ	適合サイズ
CT-20H	700	145	CT/SCT GT	625
CT-25H	840	150		830・2530
CT-30H	1,000	160		1040・3040
CT-40H	1,200	155		1250・4050
CT-50H	1,540	170		1660・5060
CT-1070H	2,240	200	CT	1070・3070
CT-1280H	2,660			1280・4080

シーティーアンカー施工用
GT-H タイプ

単位：円　単位：mm

品　番	標準価格（税抜き）	全長	適合タイプ	適合サイズ
GT-3030H	1,000	145	GT/SGT/GT-D	3030

ボルトアンカー・メタルセーフアンカー・セパアンカー施工用
BA-MH タイプ

単位：円　単位：mm

品　番	標準価格（税抜き）	全長	適合タイプ	適合サイズ（ねじの呼び）
BA- 6MH	840	150	BA/SBA BA-D SPA MS-UND SMS-UN	M 6
BA- 8MH	1,000			M 8
BA-10MH	1,470			M10・W3/8
BA-12MH	1,950	180		M12・W1/2・SPA-2510H
BA-16MH	2,560	200		M16・SPA-3010H
BA-20MH	3,110			M20
BA-22MH	5,190			M22
BA-24MH	5,550			M24

ハンドホルダー

グリップアンカー・シーティーアンカー施工用
安全ガード付きハンドホルダー
GA-HG/CT-HG/GT-HG タイプ

単位：円　単位：mm

品　番	標準価格（税抜き）	全長	グリップ長さ	適合タイプ	適合サイズ
GA-30HG	1,800	258	124	GA/SGA/GA-D	10M・10ML・30・30L
GA-40HG	2,000				12M・12MS・12ML・40・40S・40L
GA-50HG	2,600				16M・16ML・50・50L
CT-30HG	1,800			CT/SCT/GT	1040・3040
CT-40HG	2,000			CT/SCT	1250・4050
CT-50HG	2,600				1660・5060
GT-3030HG	1,800			GT/SGT/GT-D	3030

グリップアンカー・シーティーアンカー施工用
グリップヒッター
OH タイプ

単位：円　単位：mm

品　番	標準価格（税抜き）	全長	適合商品
OH-　250	5,600	250	グリップアンカー シーティーアンカー
OH-　500	9,520	500	
OH-1000	10,920	1,000	
OH-1500	13,160	1,500	
OH-2000	14,840	2,000	
OH-2500	16,800	2,500	

グリップヒッター用
フロントヘッド
FH タイプ

単位：円　単位：mm

品　番	標準価格（税抜き）	全長	適合タイプ	適合サイズ
FH-30GA	2,170	103	GA/SGA/GA-D	10M・10ML・30・30L
FH-40GA				12M・12ML・40・40L
FH-30CT		113	CT/SCT/GT	1040・3040
FH-40CT		119	CT/SCT	1250・4050
FH-30GT		107	GT/SGT/GT-D	3030
FH-303035GA		101	GA/SGA	3030・3035

スラブダケアンカー施工用
PDF-H タイプ

単位：円　単位：mm

品　番	標準価格（税抜き）	全長	適合商品
PDF-3020H	1,000	145	スラブダケアンカー

アジャストアンカー施工用
AG-H タイプ

単位：円　単位：mm

品　番	標準価格（税抜き）	全長	適合タイプ	適合サイズ（ねじの呼び）
AG-　6H	340	46	AG SAG	M　6
AG-　8H	390	47		M　8
AG-10H	480	53		M10

ハンドホルダー

エーエルシーアンカー施工用
AZ-H タイプ

単位：円　単位：mm

品　番	標準価格（税抜き）	全長	適合商品
AZ-30H	280	73	エーエルシーアンカー AZ タイプ
AZ-30HL	1,000	150	

ロールアンカー施工用
SX-H タイプ

単位：円　単位：mm

品　番	標準価格（税抜き）	全長	適合商品
SX-6H	1,100	140	ロールアンカー

スーパースクイズピン施工用
グリップヒッター OH-SSP タイプ
フロントヘッド FH タイプ

単位：円　単位：mm

品　番	標準価格（税抜き）	全長	適合商品
OH-SSP	4,600	140	スーパースクイズピン

単位：円　単位：mm

品　番	標準価格（税抜き）	全長	適合タイプ	適合サイズ
FH-650	1,400	138	SSP	650
FH-670	1,470	158		670
FH-610	1,680	188		610

ボードクイッカー

ボードファスナー施工用
BQ タイプ

BQ-K　BQ-Z　BQ-C

単位：円

品　番	標準価格（税抜き）	適合商品
BQ-K	4,000	ボードファスナー
BQ-Z	2,500	
BQ-C	1,200	

※ B-409C、L、O は BQ-K・BQ-Z 使用不可
※ M8 は、BQ-Z のみ対応

クイックサンコーヌッキー

不要なグリップアンカーを抜きとる
SNK-30/40

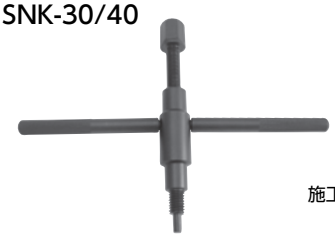

単位：円

品　番	標準価格（税抜き）	セット内容	適合サイズ
SNK-30/40	45,500	コーン引抜きホルダー（W3/8、W1/2 共用）	GA-30S/30 GA-40S/40 SGA-30S/30/40 GA-30D/40D
		スリーブ本体ロッド（W3/8、W1/2 用）	
		引抜きハンドル	

施工手順

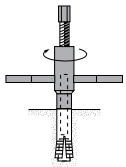

1. グリップアンカー本体のめねじにスリーブ本体をねじ込む。

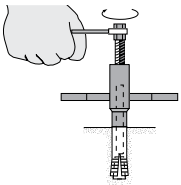

2. ロッドをアンカー底部のコーンに到達するまで回転させる。
ロッドの推進力の反作用でコーンを押さえつけ、本体とコーンを引き離す。

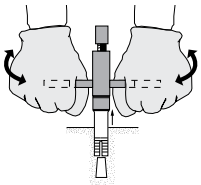

3. 引抜きハンドルを両手で左右に揺さぶりながら、躯体から引き上げる。

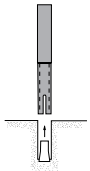

4. 孔に残ったコーンを専用引抜きホルダーではさみ取る。

マシンホルダー（電動用）

オールアンカー施工用
AL-H-SDS タイプ
（軽量ハンマードリル用）

単位：円　単位：mm

品　番	標準価格（税抜き）	全長	スライド寸法	適合タイプ	適合サイズ（ねじの呼び）
AL- 8H-SDS	5,200	199	35	C/SC	M 8・W5/16
AL-10H-SDS		202			M10・W3/8

グリップアンカー施工用
GA-H-SDS タイプ
（軽量ハンマードリル用）

単位：円　単位：mm

品　番	標準価格（税抜き）	全長	適合タイプ	適合サイズ
GA-30H-SDS	1,400	145	GA/SGA GA-D	10M・10ML・30・30L
GA-40H-SDS	1,680			12M・12ML・40・40L
GA-303035H-SDS	1,400	160		3030・3035

シーティーアンカー施工用
CT-HSDS タイプ
（軽量ハンマードリル用）

単位：円　単位：mm

品　番	標準価格（税抜き）	全長	適合タイプ	適合サイズ
CT-20HSDS	1,000	145	CT/SCT GT	625
CT-25HSDS	1,100	160		830・2530
CT-30HSDS	1,400			1040・3040
CT-40HSDS	1,680			1250・4050
CT-30SDS100	11,200	1,000		1040・3040
CT-30SDS150	14,000	1,500		

シーティーアンカー施工用
GT-HSDS タイプ
（軽量ハンマードリル用）

単位：円　単位：mm

品　番	標準価格（税抜き）	全長	適合タイプ	適合サイズ
GT-3030HSDS	1,400	145	GT/SGT GT-D	3030
GT-3030SDS100	11,200	1,000		
GT-3030SDS150	14,000	1,500		

ボルトアンカー・メタルセーフアンカー・セパアンカー施工用
BA-MH-SDS タイプ（軽量ハンマードリル用）
BA-MH-HEX タイプ（ハンマードリル用）
BA-MH-MAX タイプ（ハンマードリル用）

単位：円　単位：mm

品　番	標準価格（税抜き）	全長	適合タイプ	適合サイズ（ねじの呼び）
BA- 6MH-SDS	1,100	110	BA/SBA BA-D SPA MS-UND SMS-UN	M6
BA- 8MH-SDS	1,300	125		M8
BA-10MH-SDS	2,730	205		M10・W3/8
BA-12MH-HEX	3,690	280		M12・W1/2・SPA-2510H
BA-16MH-HEX	5,350	310		M16・SPA-3010H
BA-20MH-HEX	6,280			M20
BA-22MH-HEX	9,180			M22
BA-24MH-HEX	11,800			M24
BA-12MH-MAX	4,420	280		M12・W1/2・SPA-2510H
BA-16MH-MAX	6,180	310		M16・SPA-3010H
BA-20MH-MAX	7,180			M20
BA-22MH-MAX	10,200			M22
BA-24MH-MAX	12,900			M24

トルコンアンカー施工用
TCW-HSDS タイプ
（軽量ハンマードリル用）

単位：円　単位：mm

品　番	標準価格（税抜き）	全長	適合商品
TCW-816HSDS	1,650	160	トルコンアンカー TCW/STCW/TCW-D タイプ

マシンホルダー（電動用）

D 筋アンカー施工用
DGA-H-SDS タイプ（軽量ハンマードリル用）
DGA-H-HEX タイプ（ハンマードリル用）

単位：円　　単位：mm

品　番	標準価格（税抜き）	全長	適合タイプ	D 筋呼び
DGA-10H-SDS	4,000	120	DGA	D10
DGA-1013H-HEX		155		D10・D13
DGA-1016H-HEX		170		D10・D13・D16

スラブダケアンカー施工用
PDF-HSDS タイプ
（軽量ハンマードリル用）

単位：円　　単位：mm

品　番	標準価格（税抜き）	全長	適合商品
PDF-3020HSDS	1,400	145	スラブダケアンカー

スラブダケアンカー施工用ツール
アンカー DH システム（穿孔＋打込み用）
PDF-DH タイプ
（軽量ハンマードリル用）

打込みホルダー　　ドリル

単位：円

品　番	標準価格（税抜き）	使用内容	適合商品
PDF-3020DH	8,200	ドリル打込みホルダーセット品	スラブダケアンカー
PDF-12.5X20DH	5,700	アンカー DH システム用ドリル	
PDF-3020HT	2,600	アンカー DH システム用ホルダー	

シーティーアンカー施工用 一石二丁（穿孔＋打込み用）
GT/CT-DH-SDS タイプ
（軽量ハンマードリル用）

単位：円

品　番	標準価格（税抜き）	適合タイプ	適合サイズ
GT-3030DH-SDS	6,600	GT/SGT/GT-D	3030
CT-3040DH-SDS	7,400	CT/SCT/GT	3040

・クリップ付き

トルコンアンカー施工用 一石二丁（穿孔＋打込み用）
AW-DH タイプ
（軽量ハンマードリル用）

単位：円

品　番	標準価格（税抜き）	適合タイプ	適合サイズ
AW-3050BW-DH	8,900	AW-BW/SAW-BW	3050

アタッチメント

接着系アンカー施工用
CA-SDS タイプ（軽量ハンマードリル用）

単位：円　単位：mm

品　番	標準価格（税抜き）	差し込み角	適合タイプ
CA-127SDS	2,600	12.7	AP/AP-S/AP-L/HP/D
CA-190SDS	3,100	19.0	

接着系アンカー施工用
CA-HEX タイプ（ハンマードリル用）

単位：円　単位：mm

品　番	標準価格（税抜き）	差し込み角	適合タイプ
CA-127HEX	2,400	12.7	AP/AP-S/AP-L/HP/D
CA-190HEX	3,000	19.0	

接着系アンカー施工用
CA-MAX タイプ（ハンマードリル用 ）

単位：円　単位：mm

品　番	標準価格（税抜き）	差し込み角	適合タイプ
CA-127MAX	3,400	12.7	AP/AP-S/AP-L/HP/D
CA-190MAX	4,200	19.0	

接着系アンカー施工用（異形棒鋼 L 型・U 型用）
D 筋アタッチメント
DKA タイプ（ハンマードリル用 /HEX）

単位：円

品　番	標準価格（税抜き）	適合サイズ
DKA-1619	40,000	D16・D19
DKA-2225	44,000	D22・D25

施工用異形棒鋼

ソケット

接着系アンカー施工用（異形棒鋼用 /DK アタッチメント用）
DK タイプ

単位：円　　単位：mm

品　番	標準価格（税抜き）	差し込み角	適合アタッチメント
DK-10	8,000	12.7	CA-127SDS/CA-127HEX/CA-127MAX
DK-13	9,200		
DK-16	10,000		
DK-19	11,000	19.0	CA-190SDS/CA-190HEX/CA-190MAX
DK-22	12,000		
DK-25	13,800		
DK-29	15,000		

●アタッチメント・ソケット使用方法

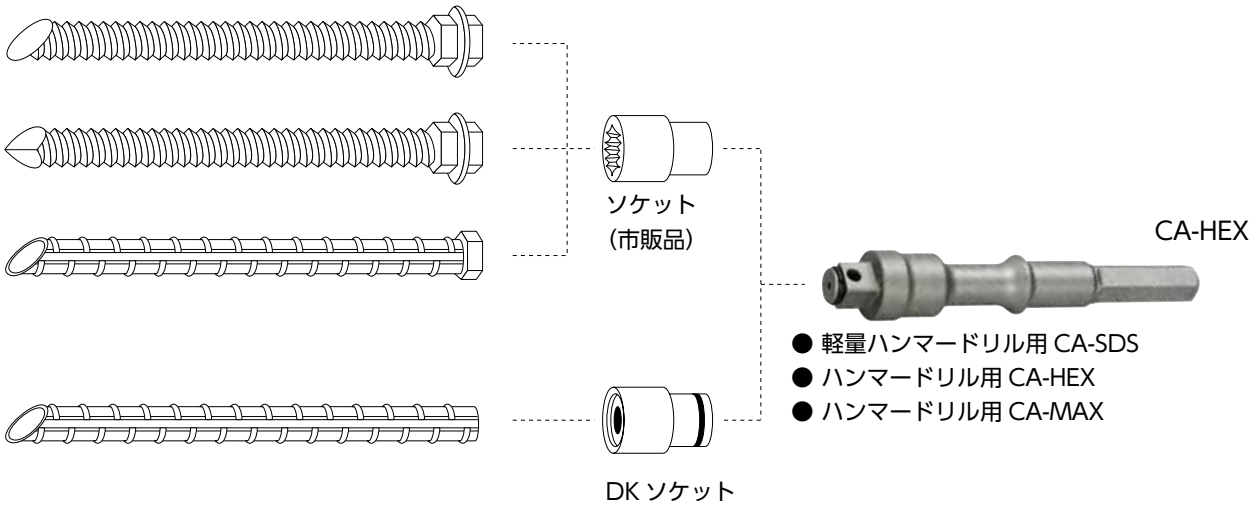

アンカー非破壊引張試験機

AT-10DⅡ
最大荷重：100kN

AT-200
最大荷重：200kN

AT-30DⅡ
最大荷重：300kN

ATシリーズとは

あと施工アンカーの強度を現場で確認しやすいように、当社が設計・開発した非破壊引張試験機です。設備、耐震、土木などあらゆる場面で要求される試験に合せて、豊富なバリエーションで現場のニーズにお応えいたします。

AT-10DⅡ

金属系アンカー工事の引張試験に最適な試験機です。

AT-200/AT-30DⅡ

耐震の現場における要求性能を基に設計し、現場において性能を最大限に発揮。また、あと施工アンカー工事の引張試験にも幅広くご使用いただけます。

簡易型引張試験器

KT-6
最大荷重：6kN

KT-20
最大荷重：20kN

KTシリーズとは

使いやすさとシンプルな機能性を追求した建築設備現場の管理のための試験器です。

接着力・付着力引張試験器

RT-1000LDⅡ
最大荷重：10kN

RT-2000LDⅡ
最大荷重：20kN

RT-3000LDⅡ
最大荷重：30kN

RTシリーズとは

外装材施工の研究・開発から、現場での一般施工の管理・確認まで対応できる、**日本建築仕上学会認定**の試験器です。

非破壊試験とは

アンカーと母材の破壊荷重を超えない範囲で、確認したい引張荷重を加えて行う試験です。
非破壊試験では、コンクリートやアンカーが破壊する荷重より、小さな荷重で試験することを前提とします。

接着力・付着力試験とは

試験対象である接着・付着面が剥離・破壊するまで載荷し、その荷重から接着力・付着力を算出する試験です。

測定部

AT/RTシリーズ

大きな液晶画面に新機能を追加して使いやすさが向上。

新機能1 内部メモリー機能でデータ蓄積が可能
現場でパソコンに接続しなくても、測定部にデータを蓄積できます。
グラフ試験モード：99件（F01～F99）　荷重-変位／荷重試験モード：9,999件（P0001～P9999）

新機能2 多彩な測定画面表示
①グラフ試験モード／試験現場の立会者へ即時に簡易的な荷重-変位曲線を提示可能（右記イメージ参照）
②荷重-変位試験モード
③荷重試験モード
④現在時刻表示

新機能3 バックライト機能
トンネル内部や地下の暗い現場でもバックライト機能により、肉眼で数字がはっきり見えます。デジカメでの記録用撮影も安心です。

KTシリーズ

置針による最大値ホールド機能

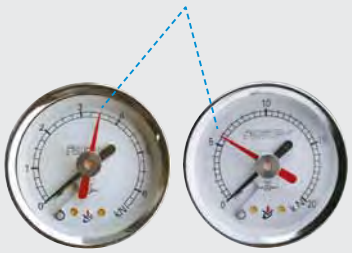

KT-6　　KT-20

特長

非破壊試験機

- さまざまな現場状況に対応できる、軽くてコンパクトな設計
- 簡単な操作で 100kN までの試験が可能
- デジタル表示で荷重と変位を同時測定・保存
- 小型・軽量化で使いやすさを追求し、引張試験の作業効率を大幅にアップ
- 電源コード不要

AT-10DⅡ

仕様

形式		AT-10DⅡ
最大荷重		100kN
最大変位量		15mm
対象アンカー		M6～M24、W1/4～W1 (ボルト突出長：ボルト径と同長以上～120mm以下) 異形鉄筋 D10～D16 (別売D筋チャック使用時)
傾斜補正範囲		±5度
荷重・変位精度		非直線性：±2% F.S.±1 digit
本体質量		6.1kg
測定部	測定範囲	荷重：0～100kN ／ 変位：0～15mm
	最小表示値	荷重：0.1kN ／ 変位：0.05mm
	保護構造	防まつ型(IP54相当)
	表示部	ドットマトリクス　128×64ドット　バックライト付
	データ蓄積	グラフデータ：99データ、ポイントデータ：9,999データ (試験日時・最大荷重値・最大荷重時の変位値)
	外部出力	RS-232C
	電源	単三乾電池×4本
	連続使用時間	アルカリ乾電池使用時：約30時間(バックライト無点灯時)
	その他	最大値ホールド、設定値によるブザー音、 オートパワーオフ

機構部	負荷方式	リニア・スライド・ロード機構内蔵ねじ締め式
	荷重方式	歪ゲージ式ロードセル
	荷重センサ定格	100kN
	変位センサ	ポテンショメータ式
	変位センサ定格	15mm
	センターシャフト	M20並目ボルト：全長260mm
試験機設置必要幅		118mm
付属品		締め付け工具一式、センターシャフト、調整ナット、カップリング(M6～M24、W1/4～W1の16種類)専用ボルト付、収納ケース(寸法 420×255×325mm)、テクノテスター Graph・テクノテスター Report (CD)、テクノテスターPCケーブル(パソコン接続用ケーブル)、USBシリアル変換ケーブル
標準価格(税抜き)		オープン

試験の手順

❶ 測定したい数値を設定

❷ アンカーの径に合わせてカップリングをセンターシャフトに取り付けアンカーにねじ込む

❸ 床面の凹凸に合わせて脚の高さを調節

❹ メガネレンチでナットを締めながら測定

・めねじのアンカーにも対応可能

カップリングにめねじ用のボルトをセット

・付属の工具を使って最大100kNまで測定可能

1 メガネレンチ……約20kNまで測定

2 メガネレンチ+延長パイプ1本…約60kNまで測定

3 メガネレンチ+延長パイプ2本…100kNまで測定

別売品

単位：円

品名	品　番	仕様	標準価格(税抜き)
カップリングセット(ミリねじ用)	JM20-MSET	カップリング M6～M24 全ねじボルト M6～M24 各1本	オープン
カップリングセット(インチねじ用)	JM20-WSET	カップリング W1/4～W1 全ねじボルト W1/4～W1 各1本	
センターシャフト	AT-10CS	AT-10DⅡ/AT-10兼用 M20並目ボルト (全長260mm)	

単位：円

品名	品　番	仕様	標準価格(税抜き)
調整ナット	AT-10SN	AT-10DⅡ/AT-10兼用	オープン
スパナ	SS0036	D筋チャックAタイプ使用時用	
AT-10 ハイローレッグ	AT10HL-LEG	AT-10DⅡ/AT-10兼用 短脚セット(脚パッド/ロックナット付) 3本 長脚アダプタ3本、六角レンチ1本	

●AT-10ハイローレッグ(オプション品)

<AT10HL-LEG>

AT-10シリーズの対象アンカーを拡充するハイローレッグをご用意しました。

FLより反力台下面までの距離

標準脚設定時…170mm

長脚設定時……270mm

短脚設定時……　75mm

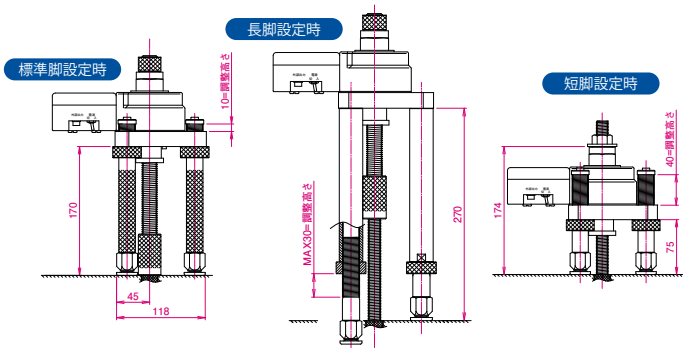

1) 長脚の設定

おねじアンカーで、FL+220mmまでカップリングを使用した試験が可能。

2) 短脚の設定

おねじアンカーで、ネジ部が長く突き出しているような場合、試験機のセンターホールφ20mmを通して使用。

(標準装備のメガネレンチで負荷が掛けられない時は36mmのスパナ等をご用意ください。)

特長

非破壊試験機

- 大口径のセンターホール
  (AT-200：直径 34.5mm 異形鉄筋 D25 まで可能)
  (AT-30DⅡ：直径36.0mm 異形鉄筋D32まで可能)
- 両端ワンタッチカプラー付きで簡単に接続可能（油圧ホース /3m）
- アルミシリンダーの採用で、本体重量 11kg に軽減（AT-200）

AT-200

AT-30DⅡ

仕様

型式		AT-200	AT-30DⅡ
最大荷重		200kN	300kN
最大変位量		15mm	
対象アンカー		M16～M24、W5/8～W1 異形鉄筋 D10～D25（別売D筋チャック使用時）	M16～M24、W5/8～W1 異形鉄筋 D16～D32（別売D筋チャック使用時）
傾斜補正範囲		±5度	
荷重・変位精度		非直線性：±1.5% F.S.±1 digit	
質量	本体	11.0kg	20.0kg
	測定部	1.0kg	1.0kg
	油圧ポンプ部	3.9kg	3.9kg
測定部	測定範囲最小表示値	荷重：0～200kN ／ 変位：0～15mm 荷重：0.1kN ／ 変位：0.01mm	荷重：0～300kN ／ 変位：0～15mm 荷重：0.1kN ／ 変位：0.05mm
	保護構造	防まつ型（IP54相当）	
	表示部	ドットマトリクス　128×64ドット　バックライト付	
	データ蓄積	グラフデータ：99データ（荷重-変位曲線データ）	
		ポイントデータ：9,999データ（試験日時・最大荷重値・最大荷重時の変位値）	
	外部出力	RS-232C	
	電源	単三乾電池×4本	
	連続使用時間	アルカリ乾電池使用時：約30時間（バックライト無点灯時）	
	その他	最大値ホールド、設定値によるブザー音、オートパワーオフ	
機構部	負荷方式	油圧式（油圧シリンダー＋手動式油圧ポンプ）	
	シリンダーストローク	20mm	
	作動油	ISO VG32	
	荷重センサ	歪ゲージ式ロードセル	
	荷重センサ定格	200kN	300kN
	センターシャフト	M33並目ボルト（先端部 M24並目おねじ）：全長290mm	M36×P3細目ボルト（先端部 M24×P2細目おねじ）：全長290mm
変位計	変位センサ	ポテンショメータ式	
	変位センサ定格	15mm	
試験機設置必要幅		123mm	135mm
付属品		油圧ポンプ（測定部取付ステー付）、油圧ホース（3m）、接続ケーブル（3m）、変位計、変位計ダミープラグ、変位計取付ステー、カップリング（M16～M24、W5/8～W1の8種類）専用ボルト付、センターシャフト、調整ナット、ワッシャープレート、モーターレンチ、作動油（補充用：0.5ℓ）、テクノテスター Graph・テクノテスター Report（CD）、テクノテスター PCケーブル（パソコン接続用ケーブル）、USBシリアル変換ケーブル	
標準価格(税抜き)		オープン	オープン

別売品

AT-200

単位：円

品名	品　番	仕様	標準価格（税抜き）
カップリングセット（ミリねじ用）	JM24-MSET	カップリング M16～M24 全ねじボルト M16～M24 各1本	オープン
カップリングセット（インチねじ用）	JM24-WSET	カップリング W5/8～W1 全ねじボルト W5/8～W1 各1本	
カップリング	JM24-M○○ JM24-W○○	JM24-M16/JM24-M20/JM24-M22/JM24-M24 JM24-W50/JM24-W60/JM24-W70/JM24-W80	
センターシャフト	AT-200CS	M33並目ボルト（先端部M24並目おねじ）全長290mm	
センターシャフト（ショート）	AT-200-CS150	M33並目ボルト（先端部M24並目おねじ）全長150mm	
センターシャフト（ロング）	AT-200-CS450	M33並目ボルト（先端部M24並目おねじ）全長450mm	
AT-200 ハイレッグ	AT-200H-LEG	長脚アダプタ	

D筋チャック

Bセット

Cセット

➡ 126 ページ参照

AT-30DⅡ

単位：円

品名	品　番	仕様	標準価格（税抜き）
カップリングセット（ミリねじ用）	JM24H-MSET	カップリング M16～M24 全ねじボルト M16～M24 各1本	オープン
カップリングセット（インチねじ用）	JM24H-WSET	カップリング W5/8～W1 全ねじボルト W5/8～W1 各1本	
カップリング	JM24H-M○○ JM24H-W○○	JM24H-M16/JM24H-M20/JM24H-M22/JM24H-M24 JM24H-W50/JM24H-W60/JM24H-W70/JM24H-W80	
センターシャフト	AT30-CS	AT-30DⅡ/AT-30兼用 M36×P3細目ボルト（先端部M24×P2細目おねじ）全長290mm	
	AT30-CS465	AT-30DⅡ/AT-30兼用 M36×P3細目ボルト（先端部M36×P3細目おねじ）全長465mm	
調整ナット	AT30-SN	AT-30DⅡ/AT-30兼用	
ワッシャープレート	AT30-TP	AT-30DⅡ/AT-30兼用 センターシャフト（M36）に対応	
	AT30-TPL	AT-30DⅡ/AT-30兼用 センターホール貫通 M20～M27/W3/4～W1に対応	
AT-30ハイレッグ	AT30H-LEG	AT-30DⅡ/AT-30兼用長脚アダプタ	

AT-200/AT-30DⅡ/AT-30　兼用

接続ケーブル	CABLE-AT	長さ3m	オープン

試験方法[AT-200/AT-30DⅡ]

[アンカーの長さによる方法]

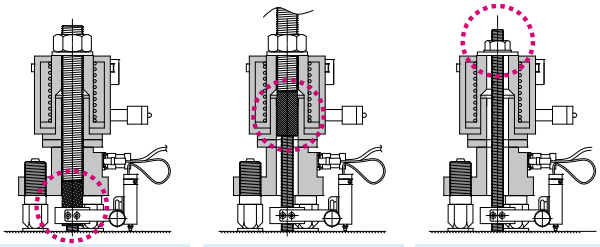

センターシャフト式①
供試体が短い場合
(アンカー突出長：60mm 以下)

センターシャフト式②
供試体が短い場合
アンカー突出長
AT-200：60～230mm
AT-30DⅡ：60～257mm

センター貫通式
供試体が試験機の上面から出る場合
アンカー突出長
AT-200：310mm 以上
AT-30DⅡ：332mm 以上

[変位測定法による方法]

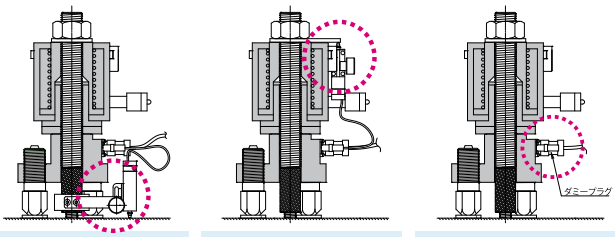

直接変位測定法
供試体の根本に変位計を直接固定するため、アンカーの変位をより正確に測定することができます。

間接変位測定法
試験機の側面に変位計を固定するためセットが簡便に行えます。

変位測定を行わない場合
ダミープラグを用いることにより、確認荷重の試験のみ行う場合に対応できます。

試験の手順例

[異形鉄筋 ／ 変位測定の場合]

❶ 油圧ホースと接続ケーブルで本体と油圧ポンプをつなぐ

❷ 試験モードを選ぶ

❸ 変位計取付ステーをセット

❹ AT-200本体と、D筋チャック(別売品)をセット

❺ 3本の脚が試験面に均等に接するように調節

❻ 変位計をセット

❼ 油圧ポンプのレバーに力を加えながら測定

別売品

AT-200 ハイレッグ (長脚アダプタ) AT200H-LEG

現場での対応能力を高めるアダプタ

ロングセンターシャフトとの組み合わせによりアンカーの対象を広げることが可能。

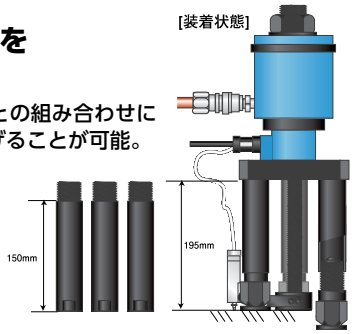

センターシャフト AT200-CS150(ショート) AT200-CS450(ロング)

AT200-CS150(ショート)
アンカーがセンターホール内部に収まる場合に使用

※上図センターシャフト式②の場合にご使用いただくと、標準品よりもセットが簡便に行えます。

AT200-CS450(ロング)
AT-200ハイレッグと組み合わせて使用

AT-30 ハイレッグ AT30H-LEG

試験機接地面から反力台下面までの距離
- 標準脚設定時… 60mm
- 長脚設定時 …210mm

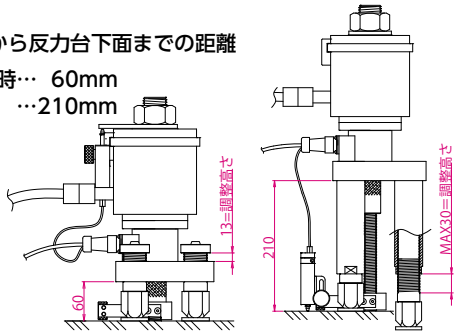

特注カップリング

ご依頼によりカップリングを製作いたします。

ロングタイプセンターシャフト AT30-CS465

特注カップリングとあわせてご使用ください。

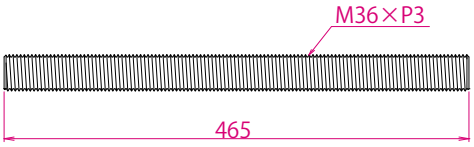

特長

非破壊簡易型引張試験器

- 建築設備現場の管理のための試験器
- 加力ハンドルを回すだけの簡単操作
- 隅部などハンドルが回しづらい場所でも試験が可能
- 測定部をアナログ式にすることで、本体質量の軽量化を実現（KT-6/1.7kg、KT-20/3.7kg）

操作方法

KTシリーズ共通

❶ カップリングをセンターシャフトにねじ込む

❷ アンカーにカップリングをねじ込む

❸ 試験開始

仕様

型式		KT-6	KT-20
最大荷重		6kN	20kN
対象アンカー		M6～M12、W1/4～W1/2	M6～M20、W1/4～W3/4
精度		非直線性：±5% F.S.	
本体質量		1.7kg	3.7kg
測定部	計測部	ブルドン管式圧力計	
	最小目盛	0.25kN	0.5kN
	その他	置針式最大値ホールド機能付	
機構部	負荷方式	ハンドル加力式	
	センターシャフト	W3/8全ねじ（全長：190mm）	M12全ねじ（全長：195mm）
アンカーボルトの突出長		ボルト径と同長以上～40mm以下	ボルト径と同長以上～80mm以下（M16、W5/8以下） ボルト径と同長以上～65mm以下（M20、W3/4）
付属品		カップリング M10/キャリングケース/取扱説明書	キャリングケース/取扱説明書
標準価格（税抜き）		オープン	

別売品

■KT-6用カップリング

センターシャフト　W3/8用

単位：mm　単位：円

品　番	アンカー側ねじの呼び	標準価格（税抜き）
JW30-M 6	M 6	オープン
JW30-M 8	M 8	
JW30-M10	M10	
JW30-M12	M12	
JW30-W20	W1/4	
JW30-W25	W5/16	
JW30-W30	W3/8	
JW30-W40	W1/2	

■KT-6用TYカップリング

センターシャフト　W3/8用

単位：円

品　番	仕様	標準価格（税抜き）
JW30-T04KT	4mm用（幅W:4.5mm）	オープン
JW30-T05KT	5mm用（幅W:5.5mm）	
JW30-T06KT	6mm用（幅W:6.5mm）	

■KT-20用カップリング

センターシャフト側　M12用

単位：mm　単位：円

品　番	アンカー側ねじの呼び	標準価格（税抜き）
JM12-M 6	M 6	オープン
JM12-M 8	M 8	
JM12-M10	M10	
JM12-M12	M12	
JM12-M16	M16	
JM12-M20	M20	
JM12-W20	W1/4	
JM12-W25	W5/16	
JM12-W30	W3/8	
JM12-W40	W1/2	
JM12-W50	W5/8	
JM12-W60	W3/4	

■KT-6/KT-20共通テスターボルト

カップリングとめねじのアンカージョイント用

単位：mm　単位：円

品　番	ねじの呼び	長さ	標準価格（税抜き）
JM 6 × 50	M 6	50	オープン
JM 8 × 50	M 8		
JM10 × 50	M10		
JM12 × 55	M12	55	
JM16 × 60	M16	60	
JM20 × 60	M20		
JW20 × 50	W1/4	50	
JW25 × 50	W5/16		
JW30 × 50	W3/8		
JW40 × 55	W1/2	55	
JW50 × 60	W5/8	60	
JW60 × 60	W3/4		

特長

接着・付着力引張試験器

- 小型・軽量設計なので、狭い場所や足場の悪い所での試験も簡単に実施できる
- 荷重と変位を同時に測定できる
- 試験完了ブザー・最大値ホールドなどの便利な機能が付いている
- 本体は乾電池駆動なので、AC電源は不要
- バッテリー搭載のプリンターに接続すれば、
  測定データのプリントアウトがその場で可能（オプション品）

仕様

型式		RT-1000LDⅡ	RT-2000LDⅡ	RT-3000LDⅡ
最大荷重		10kN	20kN	30kN
最大変位量		18mm	14mm	10mm
傾斜補正範囲		±2.5度		
荷重・変位精度		非直線性：±3%　F.S.±1 digit		
本体質量		3.3kg	4.5kg	5.1kg
測定部	測定範囲最小表示値	荷重：0.01kN／変位：0.05mm		
	保護構造	防まつ型(IP54相当)		
	表示部	ドットマトリクス　128×64ドット　バックライト付		
	データ蓄積	グラフデータ：99データ(荷重-変位曲線データ)		
		ポイントデータ：9,999データ (試験日時・最大荷重値・最大荷重時の変位値)		
	外部出力	RS-232C		
	電源	単三乾電池×4本		
	連続使用時間	アルカリ乾電池使用時：約30時間(バックライト無点灯時)		
	その他	最大値ホールド、設定値によるブザー音、オートパワーオフ		
機構部	負荷方式	油圧式（油圧シリンダ＋手動回転式油圧ポンプ）		
	荷重センサ	半導体圧力センサ		
	変位センサ	ポテンショメータ式		
	センターシャフト	W3/8全ねじボルト	M12全ねじボルト	
試験器設置必要幅		110mm	111mm	121mm
付属品		建研アダプタ(M15×1.5)、W3/8アダプタ(RT-2000LDⅡ/3000LDⅡのみ) センターシャフト、調整ノブ、テクノテスター Graph・テクノテスター Report (CD)、テクノテスター PCケーブル(パソコン接続用ケーブル)、USBシリアル変換ケーブル		
標準価格（税抜き）		オープン		

用途

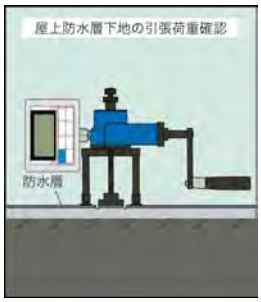

別売品

■接着・付着力試験治具　フィラーアタッチメント

アタッチメント

単位：mm　　単位：円

品名	品　番	寸法 A	寸法 B	面積 (mm²)	仕様		標準価格（税抜き）
フィラーアタッチメント	FA-4040	40	40	1,600	下地塗材	センターシャフト W3/8 用 (RT-1000LDⅡ)	オープン
	FA-4545	45	45	2,025	住宅公団仕様		
	FA-4595	45	95	4,275	住宅公団仕様(2丁掛)		
	FA-6108	60	108	6,480	小口平		
	FA-6227	60	227	13,620	小口平(2丁掛)	センターシャフト M12 用 (RT-2000LDⅡ/3000LDⅡ)	

■建研アダプタ

■W3/8アダプタ

■引張試験治具

RTシリーズ用
TYカップリング

■アンカーピン引張試験治具

アンカーアタッチメント

その他パーツ

単位：円

品名	品　番	仕様		標準価格（税抜き）
建研アダプタ	JW30-M15H (B)	おねじ部 M15 × P1.5	センターシャフト W3/8 用（RT-1000LDⅡ）	オープン
	JM12-M15H (B)	おねじ部 M15 × P1.5	センターシャフト M12用(RT-2000LDⅡ/3000LDⅡ)	
W3/8 アダプタ	JM12-W30 (B)	おねじ部 W3/8		
RTシリーズ用 TY カップリング	JW30-T04	4mm 用（幅 W:4.5mm）	センターシャフト W3/8 用（RT-1000LDⅡ）	
	JW30-T05	5mm 用（幅 W:5.5mm）		
	JW30-T06	6mm 用（幅 W:6.5mm）		
	JW30-T08	8mm 用（幅 W:8.5mm）		
	JW30-T10	10mm 用（幅 W:10.5mm）		
	JM12-T04	4mm 用（幅 W:4.5mm）	センターシャフト M12用(RT-2000LDⅡ/3000LDⅡ)	
	JM12-T05	5mm 用（幅 W:5.5mm）		
	JM12-T06	6mm 用（幅 W:6.5mm）		
	JM12-T08	8mm 用（幅 W:8.5mm）		
	JM12-T10	10mm 用（幅 W:10.5mm）		
アンカーアタッチメント	AA-6L	センターシャフト W3/8 用		
センターシャフト	R10CS-SET	W3/8（全長：190mm）	―	
	R20CS-SET	M12（全長：195mm）	―	
調整ノブ	R10S01	センターシャフト W3/8 用	―	
	R20S01	センターシャフト M12 用	―	

D筋チャック DCH

特長

異形棒鋼引張用

- D筋に対するねじ切りが不要で、簡単にセットができる
- 外しやすい形状で試験時間を短縮でき、作業効率がアップ
- 小型・軽量で持ち運びに便利（小型収納ケース付）

［用途］

異形棒鋼の確認試験用

DCH-SET-A

DCH-SET-B

DCH-SET-C

セット方法

ゴミや汚れをウェスなどで取り除く

ゴミが残っていると D 筋チャックを傷めたり、取り外しにくくなったりします。ゴミはきれいに取り除いてください。

清掃後、↓部分にグリスを塗布すると、荷重解放時に D 筋チャックが取り外しやすくなります。

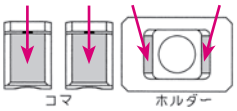

❶ 準備

コマとホルダーの隙間が左右均等になるようにセットする

この時、D 筋チャックをたたき入れる必要はありません。
たたかないでください。

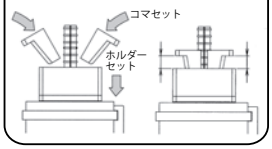

❷ D筋チャックのセット

荷重を加え、試験を行う

コマとホルダーの隙間が 1mm 程度になり、荷重が上がらなくなったら試験を中止し、D 筋チャックのサイズを確認してください。

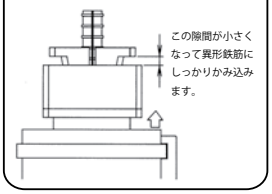

❸ 荷重の負荷

荷重を解放すると、D 筋チャックは外れる

荷重を解放してもD筋チャックが外れない場合は、付属のボルト（M8×30丸先）をねじ込んでD筋チャックを外します。この時、両方のボルトには均等にトルクをかけてください。二面幅13mmのスパナやラチェットを使用してください。

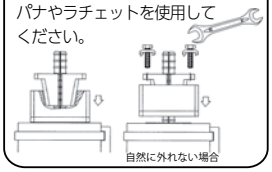

❹ D筋チャックの取り外し

仕様

品名	品　番	セット内容	対応試験機				試験機上面から異形鉄筋の出面寸法	総重量
D筋チャックAセット [D10～D16まで対応]	DCH-SET-A	Aタイプホルダー×1個 D10・D13・D16用コマ×1対	AT-10 AT-10DⅡ	AT-200	D16 のみ対応		試験機上面から＋ 85mm	1.6kg
D筋チャックBセット [D16～D22まで対応]	DCH-SET-B	Bタイプホルダー×1個 D16・D19・D22用コマ×1対				AT-30 AT-30DⅡ	試験機上面から +110mm	3.5kg
D筋チャックCセット [D25～D32まで対応]	DCH-SET-C	Cタイプホルダー×1個 D25・D29・D32用コマ×1対			D-25まで対応		試験機上面から +150mm	8.9kg

※異なるタイプのホルダーとコマは組み合せで使用できません。同じタイプで組み合せて使用してください。　※異形鉄筋適応規格はSD345までとなります。

標準価格表

単位：円

品名	品　番	仕様		標準価格（税抜き）
D筋チャックAセット	DCH-SET-A	A タイプホルダー D10・D13・D16 用コマ×各 1 対専用ケース		オープン
D筋チャックBセット	DCH-SET-B	B タイプホルダー D16・D19・D22 用コマ×各 1 対専用ケース		
D筋チャックCセット	DCH-SET-C	C タイプホルダー D25・D29・D32 用コマ×各 1 対専用ケース		
D筋チャックホルダー	DCHHP-A	A タイプホルダー		
	DCHHP-B	B タイプホルダー		
	DCHHP-C	C タイプホルダー		
D筋チャックコマ	DCH10A-CP	D10用	Aタイプホルダー用	
	DCH13A-CP	D13用		
	DCH16A-CP	D16用		
	DCH16B-CP	D16用	Bタイプホルダー用	
	DCH19B-CP	D19用		
	DCH22B-CP	D22用		
	DCH25C-CP	D25用	Cタイプホルダー用	
	DCH29C-CP	D29用		
	DCH32C-CP	D32用		
D筋チャックボルト	M8R × 30			

D筋チャックホルダー

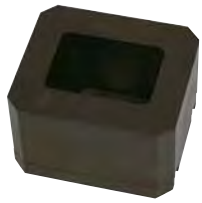

D筋チャックコマ

テクノテスターグラフ ポータブル セット

特長

- **ワイヤレス通信(Bluetooth規格)により、試験機と離れての測定・プリントが可能**(通信範囲については状況によって変わります)
- タブレット画面はタテ／ヨコで閲覧可能。荷重・変位グラフをリアルタイムに表示
- 測定データの蓄積が可能。保存データはいつでも確認でき、データのエクスポートによりパソコンでも使用可能
- テクノテスターに取付けるだけで接続ケーブル不要、離れた場所で確認可能。写真データを保存できるカメラ機能付き
- 保存した写真データのプリントが簡単にできる、写真貼付け用フォーマット付属

品名	品　番	標準価格(税抜き)
テクノテスター グラフ ポータブル セット	TGP-SA	オープン

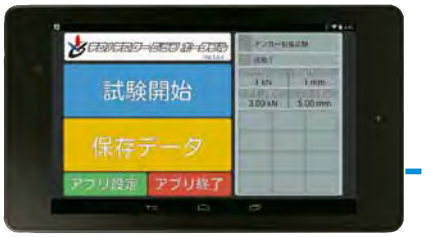

外形寸法：114(W)×200(D)×8.65(H)mm
質　　量：290g(Wi-Fiモデル)
電　　源：リチウムイオンポリマー充電池
ワイヤレス充電機能(Qi互換)

ワイヤレス通信
通信範囲約10m

プリントイメージ

モバイルプリンタ

外形寸法：108(W)×110(D)×62(H)mm
質　　量：370g(電池含む、ロール紙無し)
電　　源：リチウムイオン充電池

データをエクスポート
もしくは
ワイヤレス通信
(通信機能対応機種のみ)

ワイヤレス通信
通信範囲約10m

通信アダプタ

外形寸法：76(W)×31(D)×31.4(H)mm
質　　量：42g
電　　源：リチウム充電池

アンカー非破壊引張試験機 テクノテスター シリーズ

測定部に接続

AT-DⅡ シリーズ
AT-200

RT-DⅡ シリーズ

ATシリーズ

RTシリーズ

※ KT シリーズには対応しません。

接続状況

テクノテスター計測支援ソフト
テクノテスター Graph

Windowsパソコン

パソコン用
テクノテスター Graphで使用可能

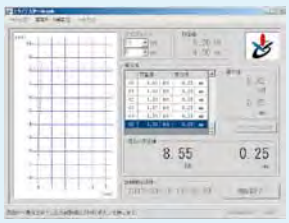

テクノテスター Graphは、テクノテスターでの試験結果のグラフ化をサポートするソフトウェアです。

アプリの機能

タテ・ヨコ画面回転と分かりやすいグラフ画面、最適な測定レンジ設定で快適な試験を可能とし、試験データの保存と試験状況を撮影保存機能でいつでもデータの閲覧・プリントが可能です。

確認機能

荷重・変位モード(グラフ)

荷重モード(円グラフまたは棒グラフ)

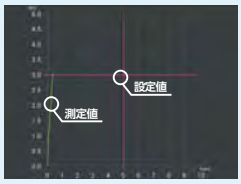

それぞれの測定モードに合ったグラフの種類を選択でき、測定値(黄緑)・設定値(赤)を色分けすることで見やすく表示できます。

内蔵カメラ機能

撮影・編集画面(撮影・写真名変更・写真削除等)

試験状況をカメラで撮影でき、測定データと合わせて試験前・試験中・試験後・その他として保存・編集できます。

画面回転機能

タテ・ヨコ
お好みの向きでの操作が可能

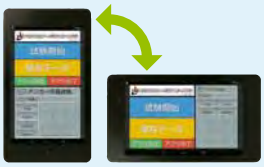

セット同梱内容

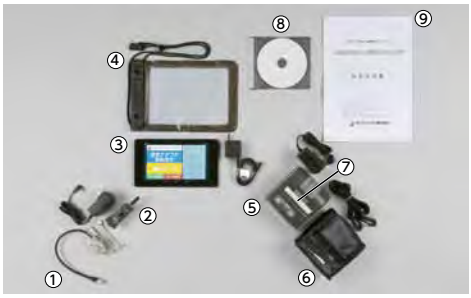

品名	品　番	仕様
①TGP通信ケーブル金具	SK001	テクノテスター測定部との接続コードと固定用の金具
②TGP通信キット	SD1000	ワイヤレス通信アダプタと充電用コード
③TGPネクサス7	K008	タブレット本体と充電用コード
④TGPネクサス7防水ケース	PDA-TABWP7	タブレット用防水機能付きケース
⑤TGPモバイルプリンタ	BLM-80BT	プリンタ本体と充電用コード
⑥TGPモバイルプリンタケース	CA-BLM801	プリンタ専用ケース
⑦TGP高保存ロール紙	BL-80-30PD	プリンタ専用感熱ロール紙（10本セット）
⑧テクノテスターグラフポータブルCD	–	Windows®用ソフトVer.2.0、Nexus7用アプリVer.1.0
⑨取扱説明書	–	保証書付

※各部品・消耗品の価格については、営業担当までお問い合わせください。
※ロール紙は 10 本セットでの出荷となります。
※写真は 2014 年 8 月現在の梱包内容です。製品改良のために予告なしで仕様等を変更する場合があります。