品名	一般用エスロンパイプ（VP管）

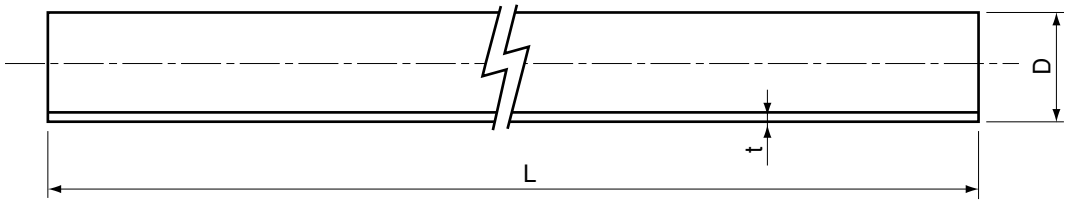

単位:mm

呼び径	外　径（D）	外径の許容差（平均）	厚　さ（t）		近似内径（参　考）	長　さ（L）	参考質量（kg/m）	該当規格
			最　小	許容差				
40	48	±0.2	3.6	＋0.8	40	4,000±10	0.791	JIS K 6741
50	60	±0.2	4.1	＋0.8	51	4,000±10	1.122	JIS K 6741
65	76	±0.3	4.1	＋0.8	67	4,000±10	1.445	JIS K 6741
75	89	±0.3	5.5	＋0.8	77	4,000±10	2.202	JIS K 6741
100	114	±0.4	6.6	＋1.0	100	4,000±10	3.409	JIS K 6741
125	140	±0.5	7.0	＋1.0	125	4,000±10	4.464	JIS K 6741
150	165	±0.5	8.9	＋1.4	146	4,000±10	6.701	JIS K 6741
200	216	±0.7	10.3	＋1.4	194	4,000±10	10.129	JIS K 6741
250	267	±0.9	12.7	＋1.8	240	4,000±10	15.481	JIS K 6741
300	318	±1.0	15.1	＋2.2	286	4,000±10	21.962	JIS K 6741

注. 参考質量は比重を 1.43 として計算した参考数値であり規格の一部ではない。

品名	一般用エスロンパイプ（VP管）		図番	D-VP-001
年月日	2008.6.3	製図	積水化学工業株式会社	

品名	一般用エスロンパイプ（VU管）

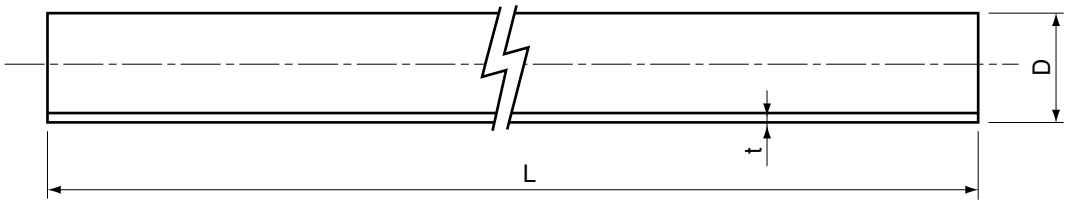

単位:mm

呼び径	外　径（D）	外径の許容差（平均）	厚　さ(t)		近似内径（参 考）	長　さ（L）	参考質量（kg/m）	該当規格
			最　小	許容差				
40	48	±0.2	1.8	＋0.4	44	4,000±10	0.413	JIS K 6741
50	60	±0.2	1.8	＋0.4	56	4,000±10	0.521	JIS K 6741
65	76	±0.3	2.2	＋0.6	71	4,000±10	0.825	JIS K 6741
75	89	±0.3	2.7	＋0.6	83	4,000±10	1.159	JIS K 6741
100	114	±0.4	3.1	＋0.8	107	4,000±10	1.737	JIS K 6741
125	140	±0.5	4.1	＋0.8	131	4,000±10	2.739	JIS K 6741
150	165	±0.5	5.1	＋0.8	154	4,000±10	3.941	JIS K 6741
200	216	±0.7	6.5	＋1.0	202	4,000±10	6.572	JIS K 6741
250	267	±0.9	7.8	＋1.2	250	4,000±10	9.758	JIS K 6741
300	318	±1.0	9.2	＋1.4	298	4,000±10	13.701	JIS K 6741
350	370	±1.2	10.5	＋1.4	348	4,000±10	18.051	JIS K 6741
400	420	±1.3	11.8	＋1.6	395	4,000±10	23.059	JIS K 6741
450	470	±1.5	13.2	＋1.8	442	4,000±10	28.875	JIS K 6741
500	520	±1.6	14.6	＋2.0	489	4,000±10	35.346	JIS K 6741
600	630	±3.2	17.8	＋2.8	592	4,000±10	52.679	JIS K 6741

注1. 参考質量は比重を 1.43 として計算した参考数値であり規格の一部ではない。

品名	一般用エスロンパイプ（VU管）	図番	D-VU-001
年月日	H15.1.30	製図	積水化学工業株式会社

品名	エスロン大口径VU継手 受口共通寸法

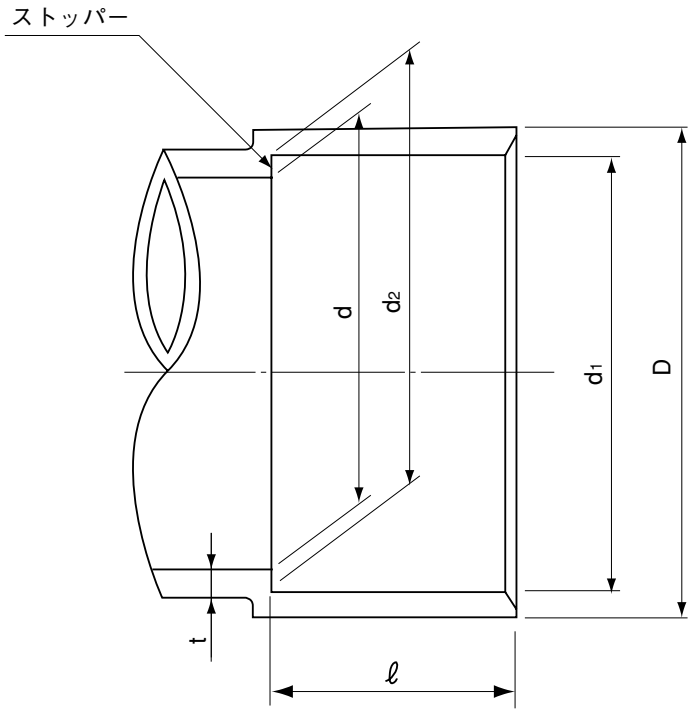

単位：mm

呼び径	d1	d2	ℓ	D	d	t
200	217.30	214.70	105	227	202	5.5
250	268.55	265.45	125	280	250	6.5
300	319.75	316.25	140	333	298	7.5
350	373.00	368.70	160	389	348	9.3
400	423.00	417.60	200	444	395	10.5

品名	エスロン大口径VU継手 受口共通寸法		図番	D-VU-019
年月日	2004.7.20	製図	積水化学工業株式会社	

品名	エスロン大口径VU継手 ソケット（DS）

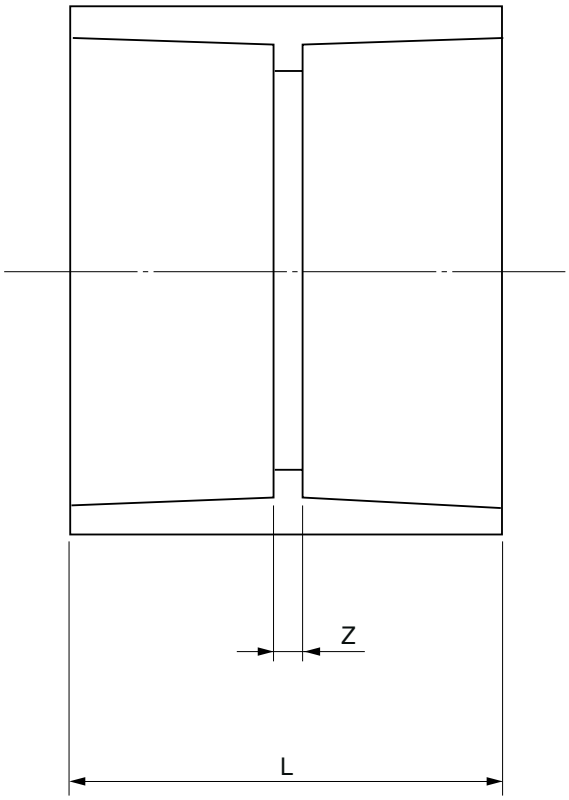

単位：mm

呼び径	Z	L
200	5	215
250	6	270
300	7	320
350	8	410
400	13	413

備考：1. Zの許容差は±2mmとする。
2. Lは標準寸法を示す。

品名	エスロン大口径VU継手 ソケット（DS）	図番	D-VU-020
年月日	2010.10.12	製図	積水化学工業株式会社

品名	エスロン大口径VU継手 インクリーザ（IN）

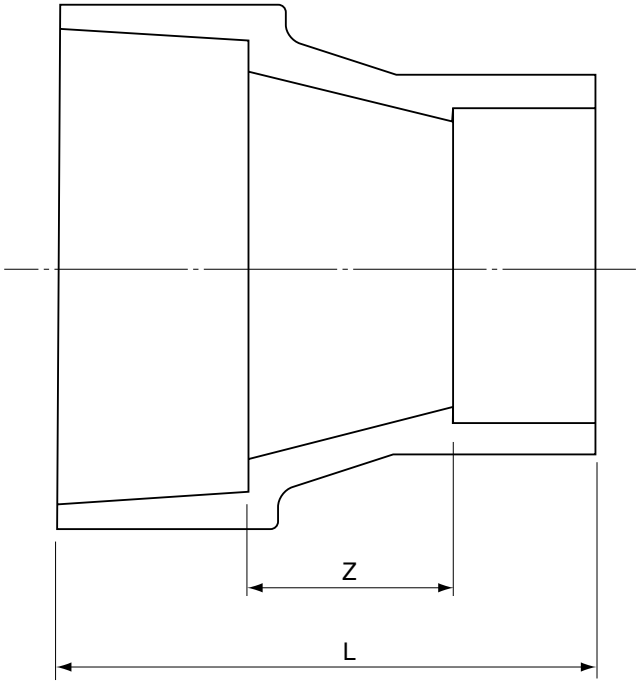

単位：mm

呼び径	Z	L
200×100	65	220
200×125	60	230
200×150	50	235
250×200	65	295
300×200	70	315
300×250	50	315

備考：1. Zの許容差は±2mmとする。
2. Lは標準寸法を示す。

品名	エスロン大口径VU継手 インクリーザ（IN）	図番	D-VU-021
年月日	2009.5.22	製図	積水化学工業株式会社

品名	エスロン大口径VU継手 45°エルボ（45L）

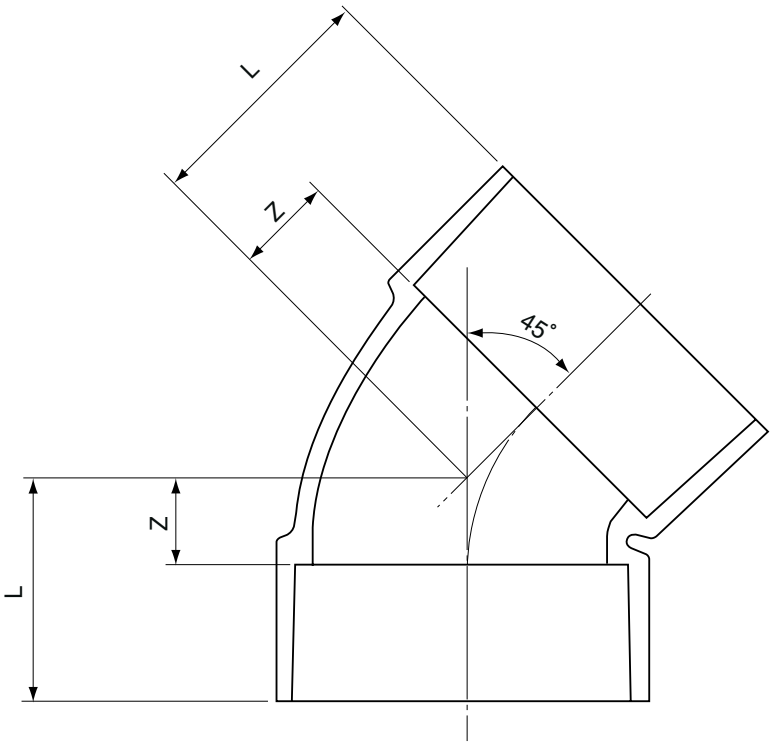

単位：mm

呼び径	Z	L
200	48	153
250	58	183
300	70	210
350	90	250
400	120	320

備考：1. Zの許容差は±2mmとする。
2. Lは標準寸法を示す。

品名	エスロン大口径VU継手 45°エルボ（45L）		図番	D-VU-022
年月日	2004.7.20	製図	積水化学工業株式会社	

品名	エスロン大口径VU継手 90°エルボ（DL）

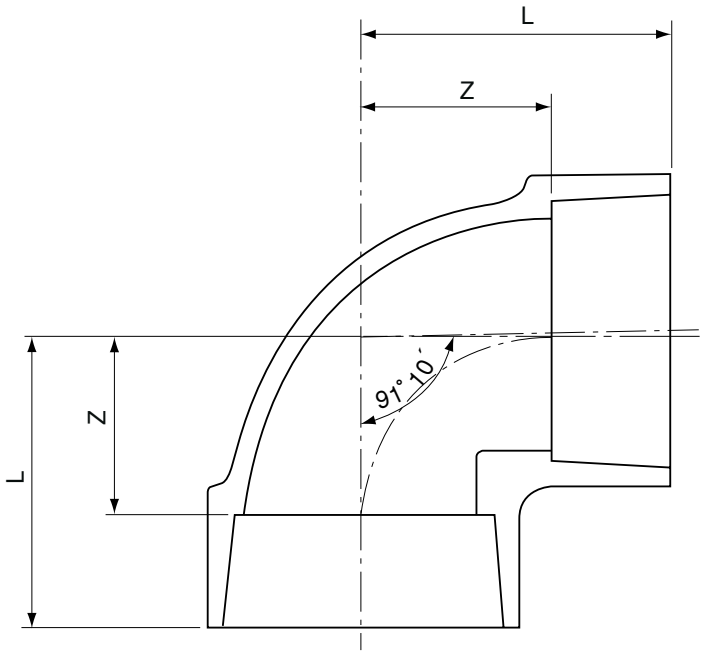

単位：mm

呼び径	Z	L
200	113	218
250	139	264
300	165	305
350	196	356
400	222	422

備考：1. Zの許容差は±2mmとする。
2. Lは標準寸法を示す。

品名	エスロン大口径VU継手 90°エルボ（DL）		図番	D-VU-023
年月日	2004.7.20	製図	積水化学工業株式会社	

品名	エスロン大口径VU継手 90°大曲りエルボ（LL）

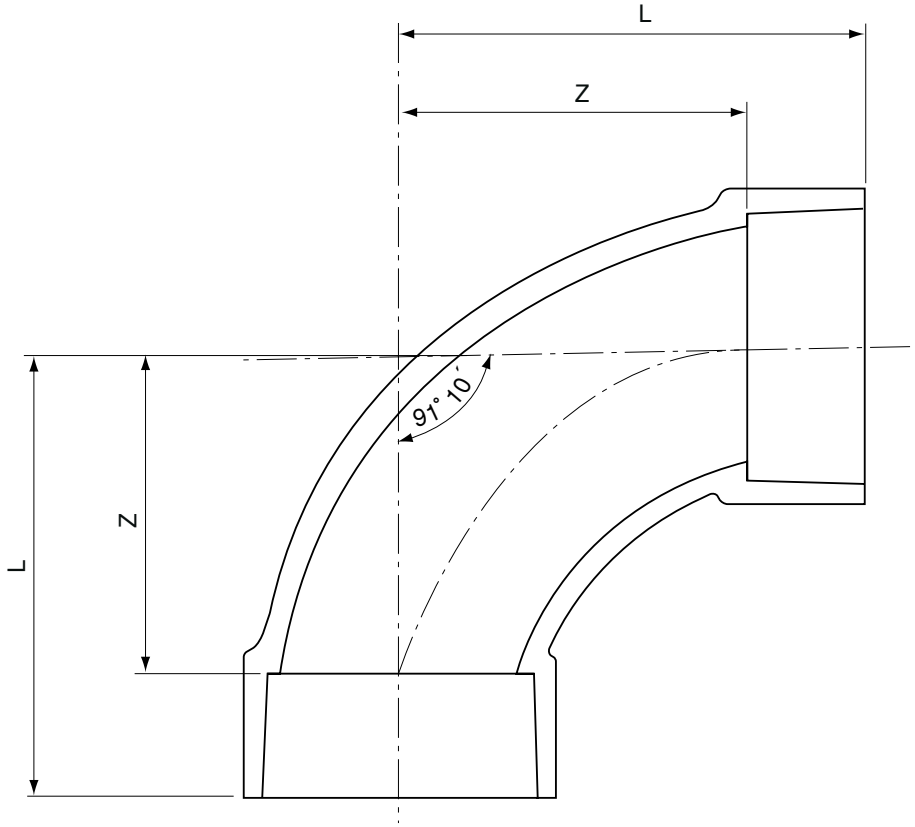

単位：mm

呼び径	Z	L
200	196	300
250	226	365
300	250	405

備考：1. Zの許容差は±2mmとする。
2. 流れ角度91°10′の許容差は±30′とする。
3. Lは標準寸法を示す。

品名	エスロン大口径VU継手 90°大曲りエルボ（LL）		図番	D-VU-024
年月日	2004.7.20	製図	積水化学工業株式会社	

品名	エスロン大口径VU継手 90°Y（DT）

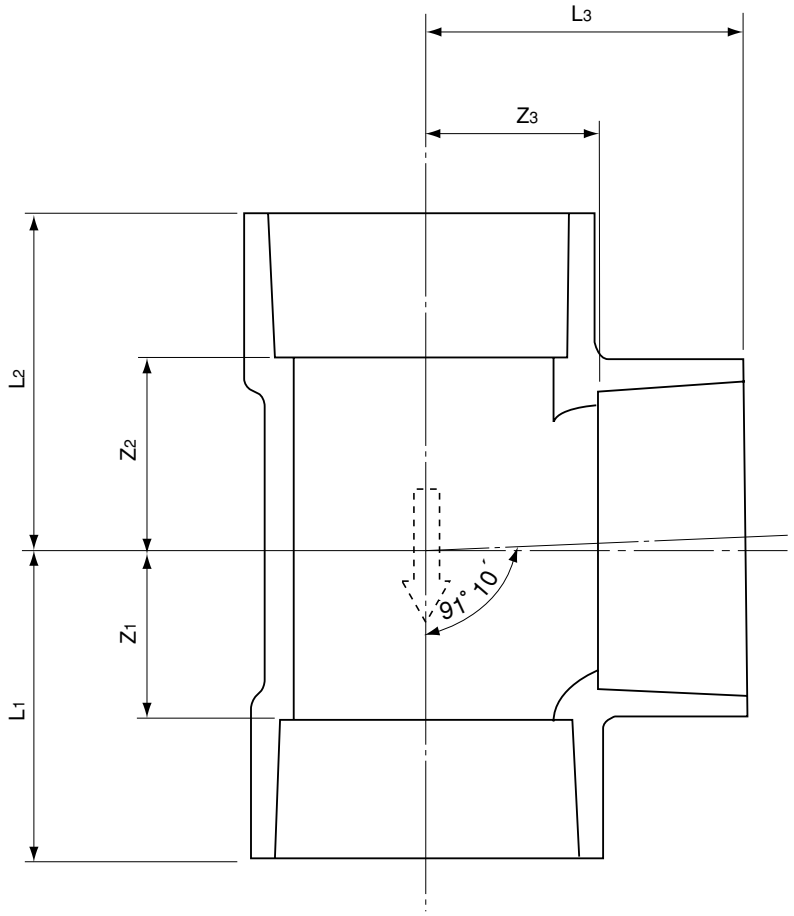

単位：mm

呼び径	Z_1	Z_2	Z_3	L_1	L_2	L_3
200	113	113	113	218	218	218
250	139	139	139	264	264	264
300	168	168	168	318	318	318
350	197	200	197	367	370	367

備考：1. Z_1、Z_2、Z_3の許容差は±2mmとする。
2. L_1、L_2、L_3は標準寸法を示す。

品名	エスロン大口径VU継手 90°Y（DT）	図番	D-VU-025
年月日	2010.1.22	製図	積水化学工業株式会社

品名	エスロン大口径VU継手 径違い90°Y（DT）

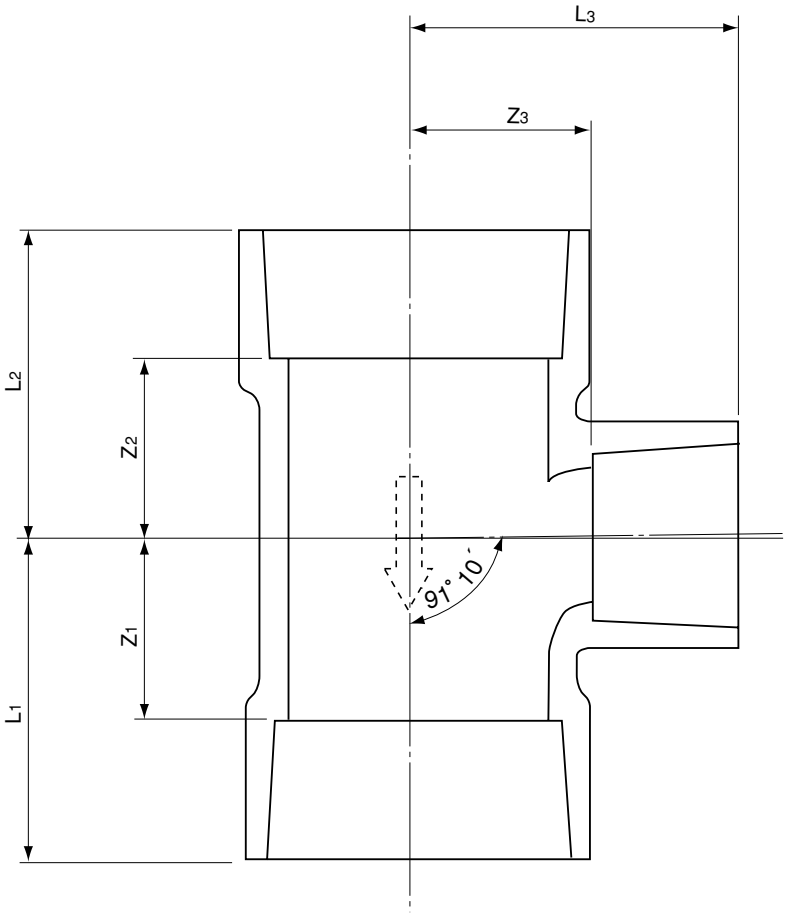

単位：mm

呼び径	Z_1	Z_2	Z_3	L_1	L_2	L_3
200×100	62	63	116	167	168	166
200×125	76	75	116	186	185	180
200×150	88	88	118	198	198	198
250×150	86	94	145	217	225	209
250×200	114	116	140	244	246	250
300×200	114	115	166	264	265	276.5

備考：1. Z_1、Z_2、Z_3の許容差は±2mmとする。
2. L_1、L_2、L_3は標準寸法を示す。

品名	エスロン大口径VU継手 径違い90°Y（DT）		図番	D-VU-026
年月日	2007.2.21	製図	積水化学工業株式会社	

品名	エスロン大口径VU継手 90°大曲りY（LT）

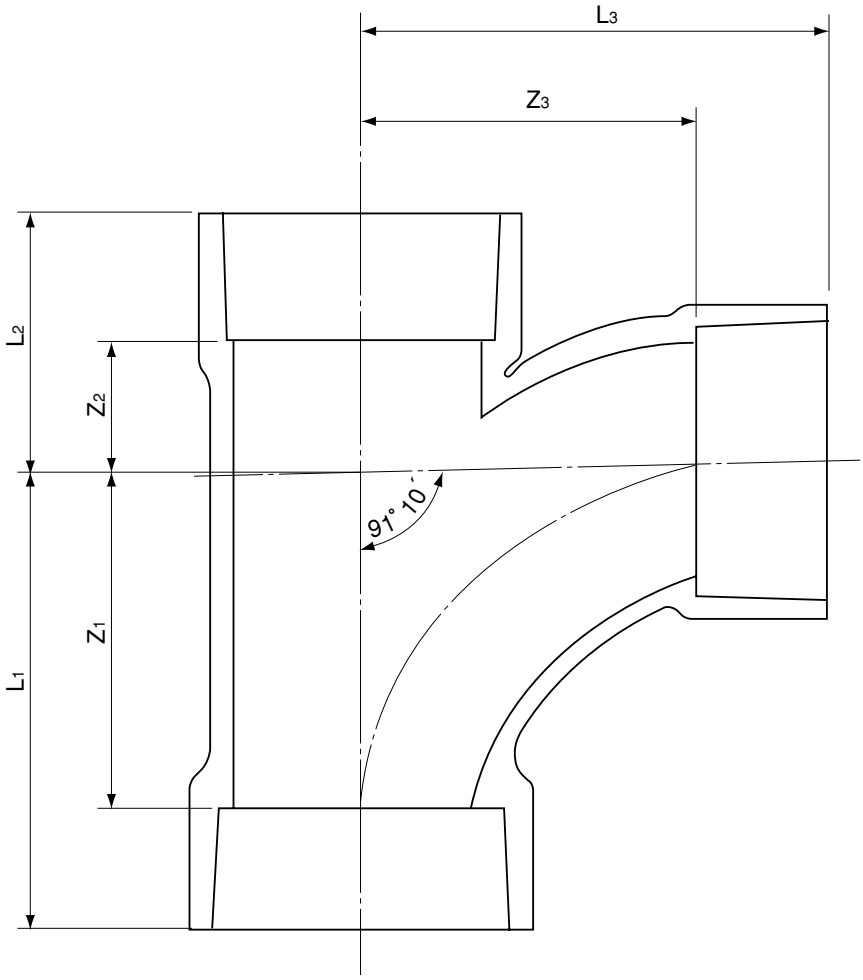

単位：mm

呼び径	Z_1	Z_2	Z_3	L_1	L_2	L_3
200	196	88	196	301	193	301
250	226	110	226	351	235	351

備考：1. Z_1、Z_2、Z_3の許容差は±2mmとする。
2. L_1、L_2、L_3は標準寸法を示す。

品名	エスロン大口径VU継手 90°大曲りY（LT）	図番	D-VU-027
年月日	2004.7.20	製図	積水化学工業株式会社

品名	エスロン大口径VU継手 径違い90°大曲りY（LT）

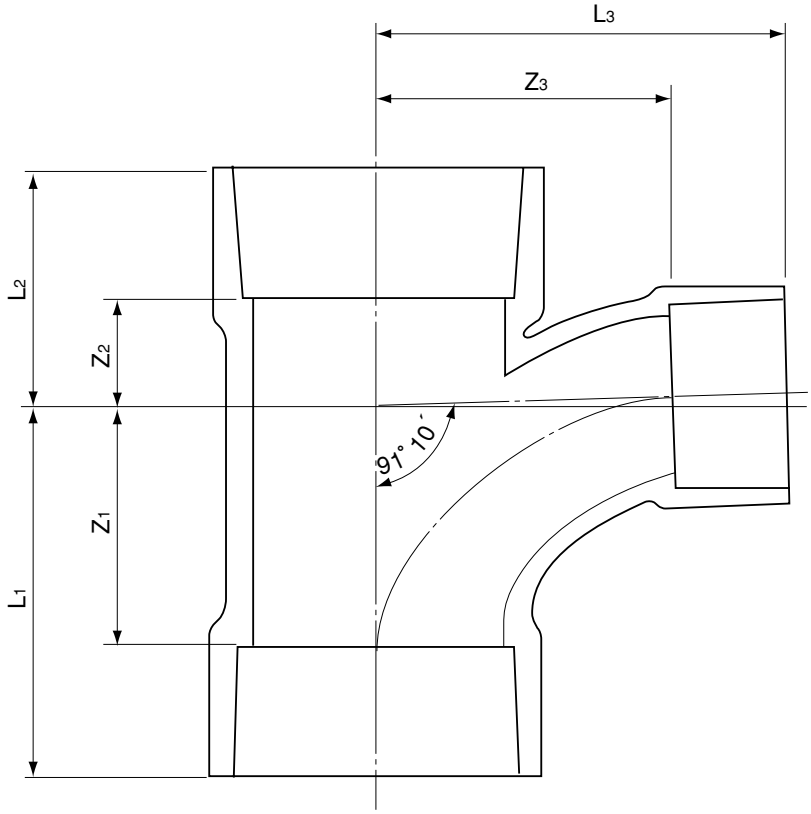

単位：mm

呼び径	Z_1	Z_2	Z_3	L_1	L_2	L_3
200×100	170	57	196	275	162	244
200×150	170	57	196	275	162	278

備考：1. Z_1、Z_2、Z_3の許容差は±2mmとする。
2. L_1、L_2、L_3は標準寸法を示す。

品名	エスロン大口径VU継手 径違い90°大曲りY（LT）	図番	D-VU-028
年月日	2004.7.20	製図	積水化学工業株式会社

品名	エスロン大口径VU継手 45°Y（Y）

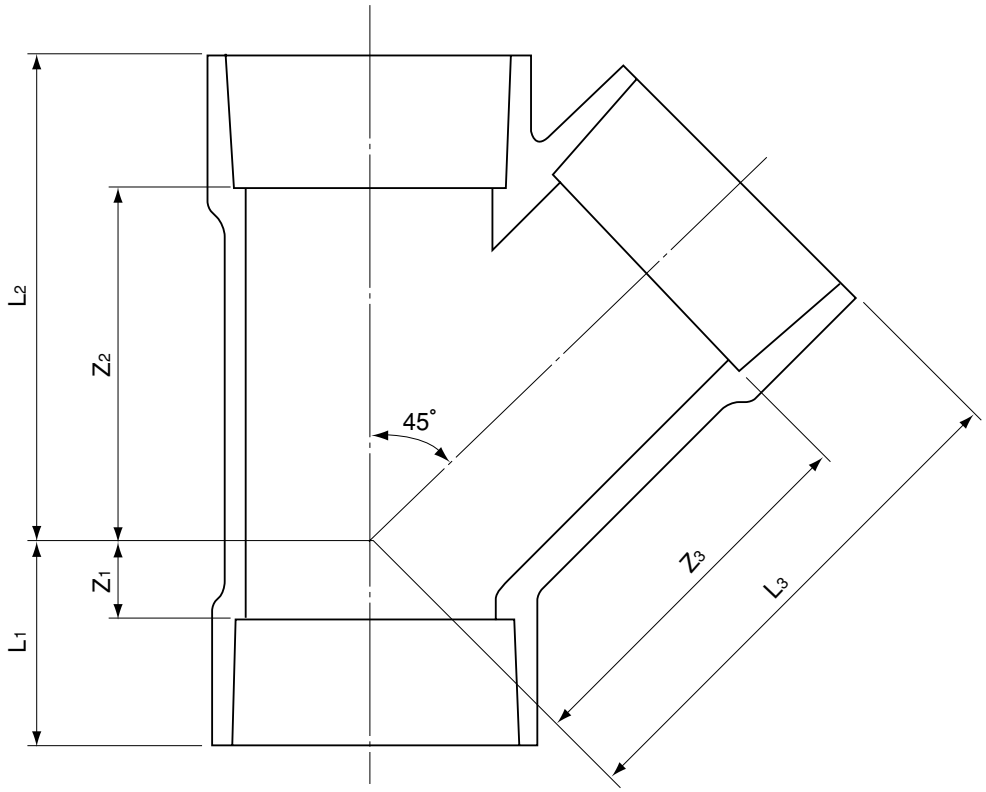

単位：mm

呼び径	Z_1	Z_2	Z_3	L_1	L_2	L_3
200	42	258	268	147	363	373

備考：1. Z_1、Z_2、Z_3の許容差は±2mmとする。
2. L_1、L_2、L_3は標準寸法を示す。

品名	エスロン大口径VU継手 45°Y（Y）		図番	D-VU-029
年月日	2004.7.20	製図	積水化学工業株式会社	

品名	エスロン大口径VU継手 径違い45°Y（Y）

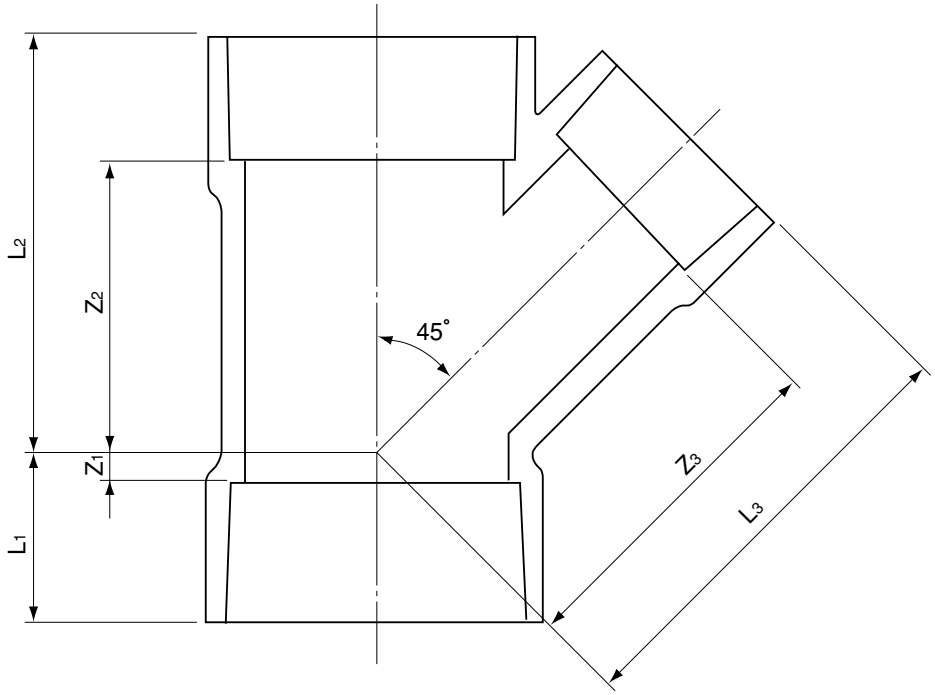

単位：mm

呼び径	Z_1	Z_2	Z_3	L_1	L_2	L_3
200×150	9	224	243	114	329	325

備考：1. Z_1、Z_2、Z_3の許容差は±2mmとする。
2. L_1、L_2、L_3は標準寸法を示す。

品名	エスロン大口径VU継手 径違い45°Y（Y）		図番	D-VU-030
年月日	2004.7.20	製図	積水化学工業株式会社	

品名	エスロン大口径VU継手 VUキャップ

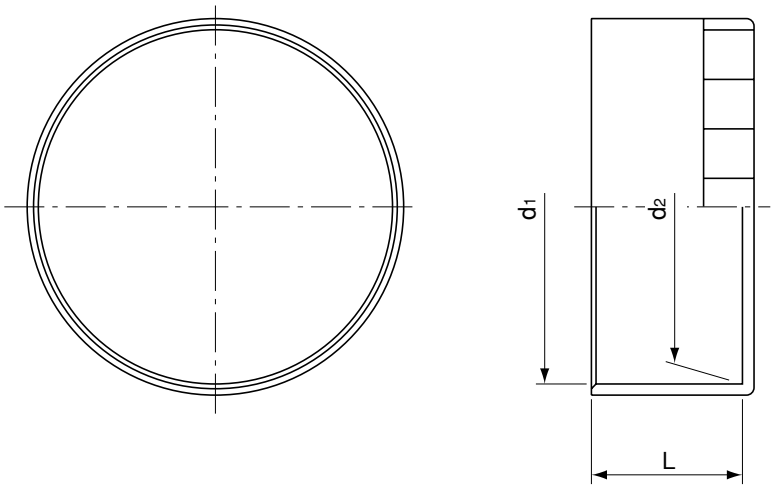

単位：mm

呼び径	d_1	d_2	L
200	217.4±0.6	214.6±0.6	105
250	268.55±0.60	265.45±0.60	125
300	319.75±0.65	316.25±0.65	140

備考：1. 本製品は射出成型品とする。
2. 受口内径d_1、d_2は直角2方向の内径測定値の算術平均値とする。

品名	エスロン大口径VU継手 VUキャップ		図番	D-VU-031
年月日	2010.1.22	製図	積水化学工業株式会社	