図面番号	呼び		A		B		C		L1	L2	L3
	(mm)	(inch)	基準寸法	許容差	基準寸法	許容差	基準寸法	許容差	基準寸法	基準寸法	基準寸法
G22-01	32	1 1/4	87	±3.0	31	±2.0	86	±3.0	69	13	68
G22-02	40	1 1/2	96	±3.0	35	±2.0	95	±3.0	77	16	76
G22-03	50	2	115	±3.5	42	±2.0	114	±3.5	93	20	92
G22-04	65	2 1/2	140	±3.5	51	±2.5	139	±3.5	115	26	114
G22-05	80	3	160	±4.0	58	±2.5	158	±4.0	132	30	130
G22-06	100	4	200	±5.0	72	±2.5	198	±4.0	167	39	165
G22-07	125	5	240	±5.0	88	±3.0	237	±5.0	204	52	201
G22-08	150	6	279	±5.0	105	±3.5	276	±5.0	240	66	237
G22-09	200	8	330	±6.0	130	±3.5	330	±6.0	282	80	282
※ G22-10	250	10	465	±6.0	172	±4.0	460	±6.0	395	102	390

※印は当社のオリジナル製品です。

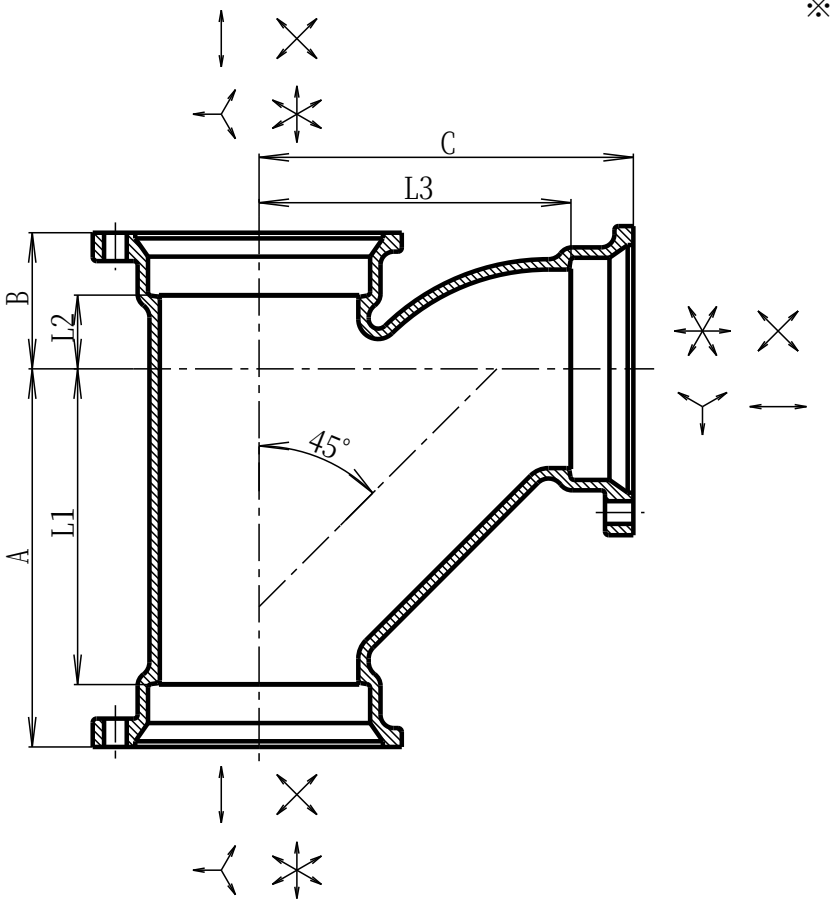

1		FC150		JIS G5501
No	部品名	材質	数量	備考
品名	可とう継手　90°大曲りY			
略号	TY	図番	G22	
作成	H12,04,01	承認	確認	作成
尺度	Free	神原	真田	野村
単位	mm			

東亜高級継手バルブ製造株式会社